2017 DUNLOP CUP 全国選抜ジュニアテニス大会四国地域予選

2017年3月18～19日

春野テニスコート

14才以下男子シングルス

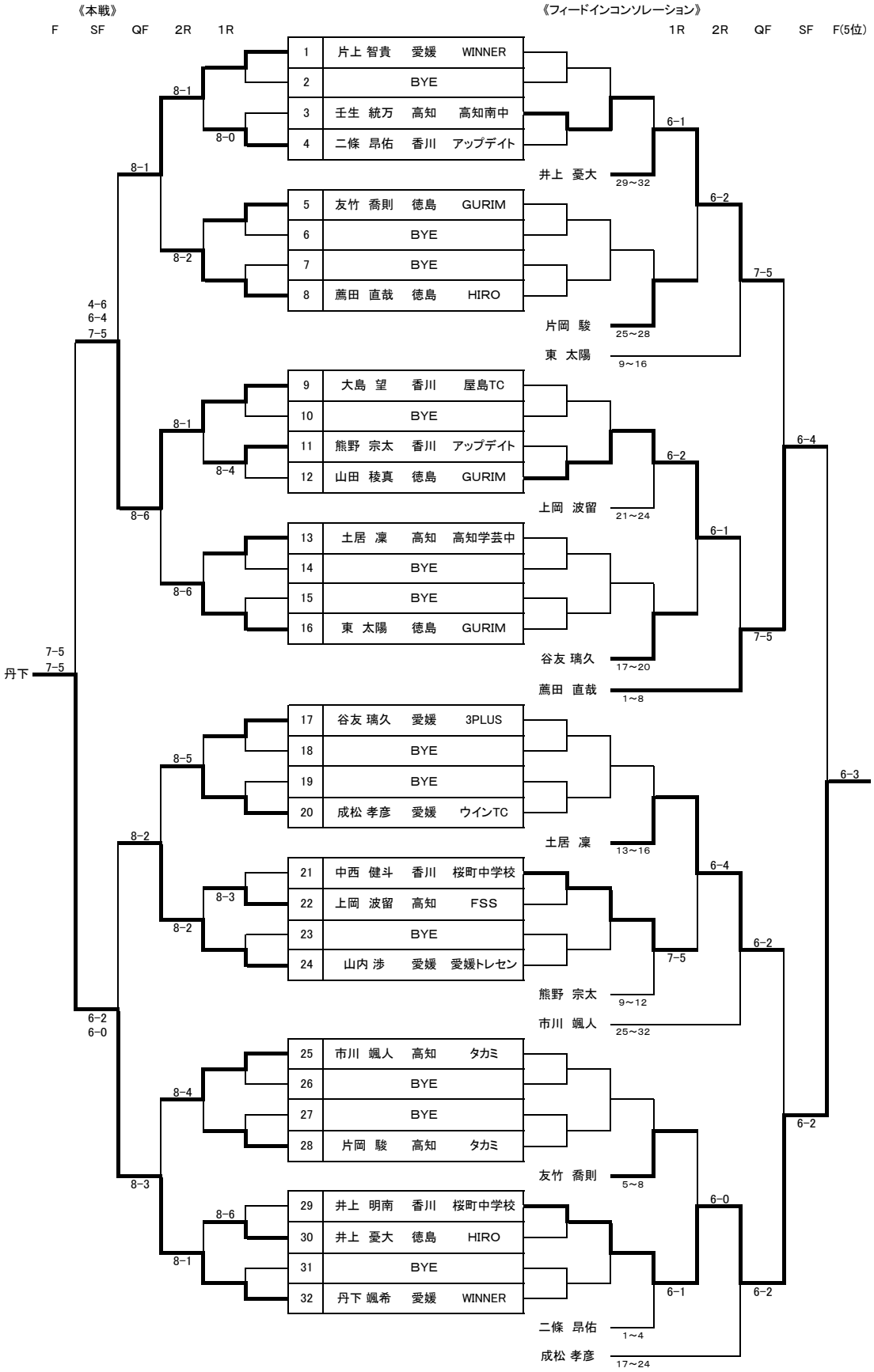

〈シード順位〉

1	片上 智貴	愛媛	WINNER
2	丹下 颯希	愛媛	WINNER
3～4	山内 渉	愛媛	愛媛トレセン
3～4	大島 望	香川	屋島TC
5～8	薦田 直哉	徳島	HIRO
5～8	東 太陽	徳島	GURIM
5～8	谷友 璃久	愛媛	3PLUS
5～8	市川 颯人	高知	タカミ

《3位決定戦》

片上 智貴 6-4 3-6 6-2

山内 渉

2017 DUNLOP CUP 全国選抜ジュニアテニス大会四国地域予選

2017年3月18～19日

春野テニスコート

12才以下男子シングルス

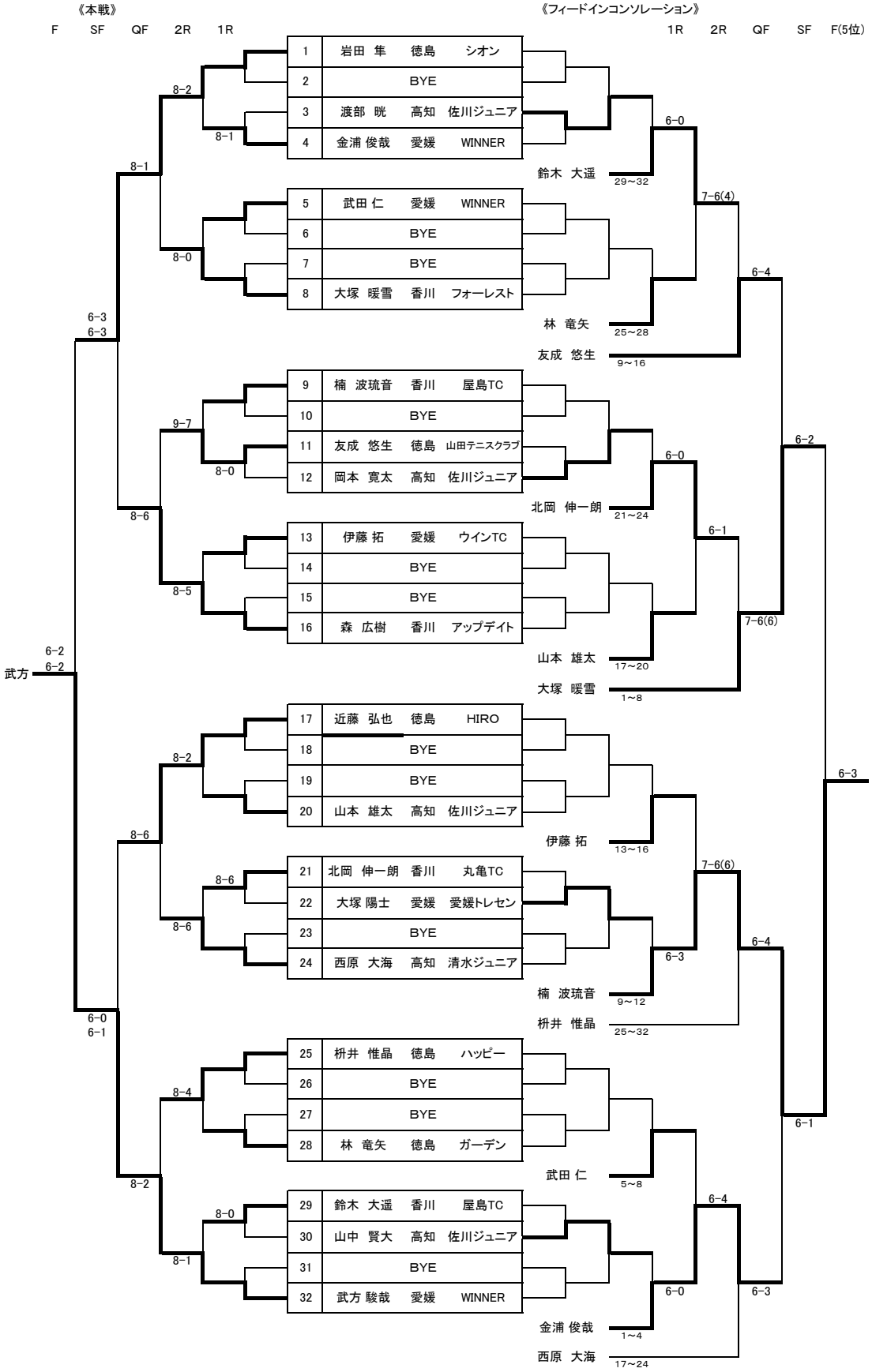

〈シード順位〉

1	岩田 隼	徳島	シオン
2	武方 駿哉	愛媛	WINNER
3～4	西原 大海	高知	清水ジュニア
3～4	楠 波琉音	香川	屋島TC
5～8	大塚 暖雪	香川	フォーレスト
5～8	森 広樹	香川	アップデイト
5～8	近藤 弘也	徳島	HIRO
5～8	枡井 惟晶	徳島	ハッピー

《3位決定戦》

森 広樹 / 近藤 弘也 7-5 4-6 6-2 森