2025年　夏季ジュニアテニス大会 女子ダブルス 東予地区予選

令和７年７月２６日（土）８：３０受付開始　９：００受付完了　　※県大会出場本数１０ペア（予選免除２ペア/予選通過者８ペア）

会場：桜井スポーツランド　※８：３０より前の来場は控えてください　　各予選リーグ１位～４位までの選手８名が県大会出場権獲得

	①	谷原果蓮・檜垣奈央（今南）	岡田佳子・望月優羽（今西）	藤岡凛・井上愛華（今北）	川本あかり・城石果林（今北）	實成菜花・長井咲愛（大三）	勝敗	ゲーム取得率	順位	
1	谷原果蓮・檜垣奈央（今南）		2 － 6	7 － 6 (5)	6 － 0	6 － 0	3-1	0.64	2	
2	岡田佳子・望月優羽（今西）	6 － 2		6 － 2	6 － 0	6 － 0	4-0	0.86	1	
3	藤岡凛・井上愛華（今北）	6 － 7 (5)	2 － 6		6 － 1	6 － 0	2-2	0.59	3	
4	川本あかり・城石果林（今北）	0 － 6	0 － 6	1 － 6		6 － 0	1－3	0.28	4	
	實成菜花・長井咲愛（大三）	0 － 6	0 － 6	0 － 6	0 － 6		0-4	0	5	W.O

	②	長橋麻由果・森ひなた（今西）	伊藤朱羅・御堂夏妃（今南）	神野瀬奈・尾崎美來（今北）	高橋花帆・村上瑠菜（小松）	濱野希・秋山透和子（今西）	勝敗	ゲーム取得率	順位
1	長橋麻由果・森ひなた（今西）		6 － 2	6 － 4	3 － 6	6 － 3	3-1	0.58	2
2	伊藤朱羅・御堂夏妃（今南）	2 － 6		2 － 6	1 － 6	6 － 4	1-3	0.33	4
3	神野瀬奈・尾崎美來（今北）	4 － 6	6 － 2		3 － 6	6 － 4	2-2	0.51	3
4	高橋花帆・村上瑠菜（小松）	6 － 3	6 － 1	6 － 3		7 － 5	4-0	0.68	1
	濱野希・秋山透和子（今西）	3 － 6	4 － 6	4 － 6	5 － 7		0-4	0.39	5

本戦トーナメント（予選免除選手＋リーグ１位選手）

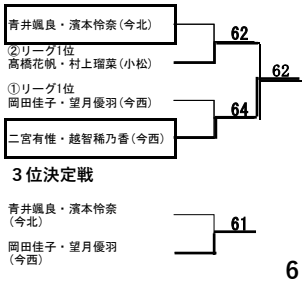

３位決定戦

6

7

5人リーグ

①2vs5　②3vs4

③1vs5　④2vs3

⑤1vs4　⑥3vs5

⑦2vs4　⑧1vs3

⑨4vs5　⑩1vs2

大会名　2025年夏季ジュニアテニス選手権中予地区予選
期　日　令和7年7月26日(土)　8時30分集合受付
会　場　ウェルピア伊予
種　目　女子ダブルス　　県大会出場本数　23本（予選免除除く）

※本戦ベスト8は県大会出場決定、ベスト16以下は代表決定トーナメント1へ

本戦で対戦している場合は本戦の勝者を勝ちとする

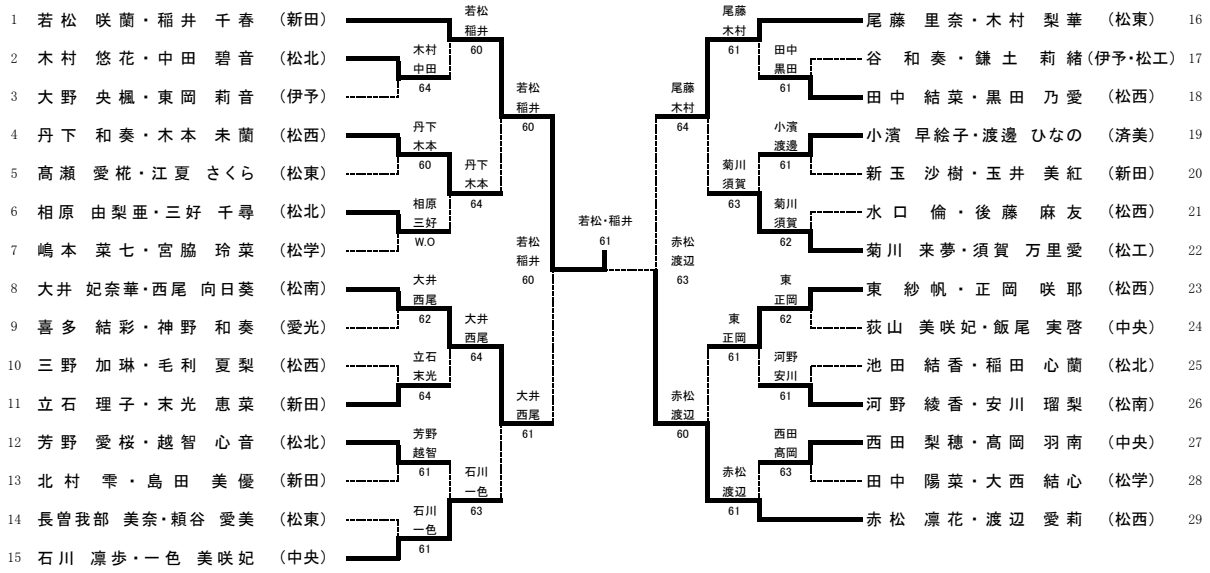

代表決定トーナメント1

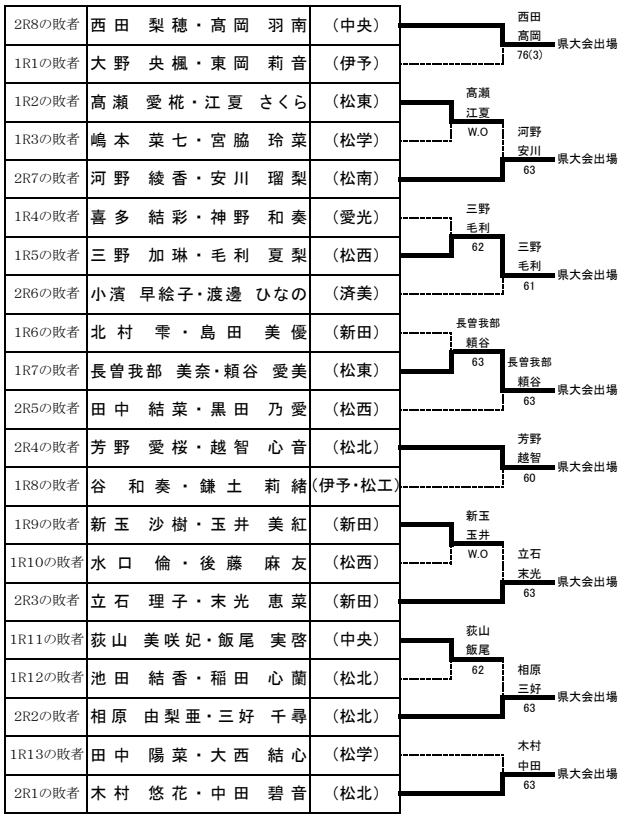

代表決定トーナメント2

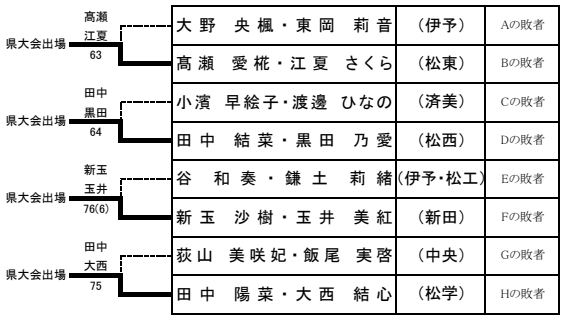

代表決定トーナメント3

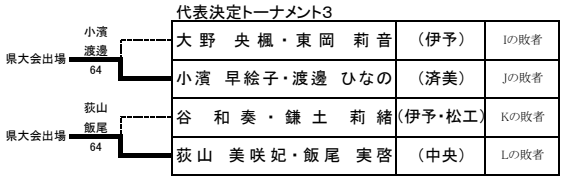

代表決定トーナメント4

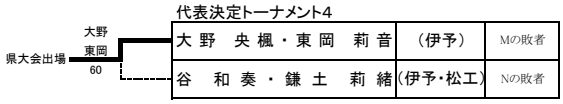

2025夏季ジュニアテニス選手権大会南予地区予選

期　日　令和7年7月26日（土）

会　場　八幡浜・大洲地区運動公園テニスコート

試合順

5人リーグ制			
第1試合	②－⑤	第2試合	③－④
第3試合	①－⑤	第4試合	②－③
第5試合	①－④	第6試合	⑤－③
第7試合	①－③	第8試合	④－②
第9試合	①－②	第10試合	④－⑤

4人リーグ制			
第1試合	①－④	第2試合	②－③
第3試合	①－③	第4試合	②－④
第5試合	①－②	第6試合	③－④

女子ダブルス

※県大会出場本数4ペア（予選免除1ペアを含む）

予選免除1ペアと予選免除ペアを除く上位3ペアが県大会出場を獲得

女子リーグ戦　　当日抽選

A・Bコート　　（新人戦参考資料も兼ねる）

1	氏　　名	高校名	土居希愛・吉良友里 宇南	板倉沙耶・安田亜未 宇南	井関なずな・安部田心結 宇東	植村愛里・松澤佳音 東・八	浅野理彩子・曽根葵 八高	勝敗	ゲーム得点率	順位	
①	土居希愛・吉良友里	宇南		6 － 0	6 － 2	6 － 0	6 － 1	4勝0敗		1	予選免除（県大会出場決定）
②	板倉沙耶・安田亜未	宇南	0 － 6		0 － 6	6 － 1	4 － 6	1勝3敗		4	
③	井関なずな・安部田心結	宇東	2 － 6	6 － 0		6 － 1	6 － 0	3勝1敗		2	
④	植村愛里・松澤佳音	東・八	0 － 6	1 － 6	1 － 6		1 － 6	0勝4敗		5	
⑤	浅野理彩子・曽根葵	八高	1 － 6	6 － 4	0 － 6	6 － 1		2勝2敗		3	

順位決定について

（1）完了試合数の多いペア　（2）勝率　（3）同じ勝率の場合、2ペアの場合は直接対決の結果　（4）同じ勝率の場合、3ペア以上のときは取得ゲーム率の高い順