2024年第33回伊予銀カップジュニアテニス選手権大会
期　日　2024年3月28日（木）
場　所　松山中央公園テニスコート

高校生男子シングルス

1	伊藤　拓	（新田）
2	伊藤　謙臣	（松学）
3	沖本　隆成	（新田）
4	森 玲央音	（今西）
5	吉田　悠真	（松東）
6	鳥生 綜志	（ WINNER）
7	田中 陽大	（今西）
8	蓑田　優築	（新田）
9	武田　壮	（松北）
10	前田風	（大農）
11	梶原　世煌	（新田）
12	荘太一	（宇南）
13	栗田　昇栄	（新田）
14	関谷　空	（松東）
15	米子広志	（大農）
16	宮本　善吏	（新田）
17	石綿　凌空	（松北）
18	岡田 尚樹	（今西）
19	由井　琢海	（新田）
20	寺坂蒼良	（八高）
21	渡邉 成優	（今西）
22	上永　透輝	（松北）
23	永井 大貴	（今西）
24	佐々木　祐璃	（新田）
25	長尾　冠奎	（新田）
26	井上颯太	（八高）
27	石川 聖人	（リアン）
28	山中　優征	（新田）
29	篠崎　伶	（新田）
30	片岡麻人	（宇南）
31	河野 礼虎	（ WINNER）
32	濵永　佐介	（新田）

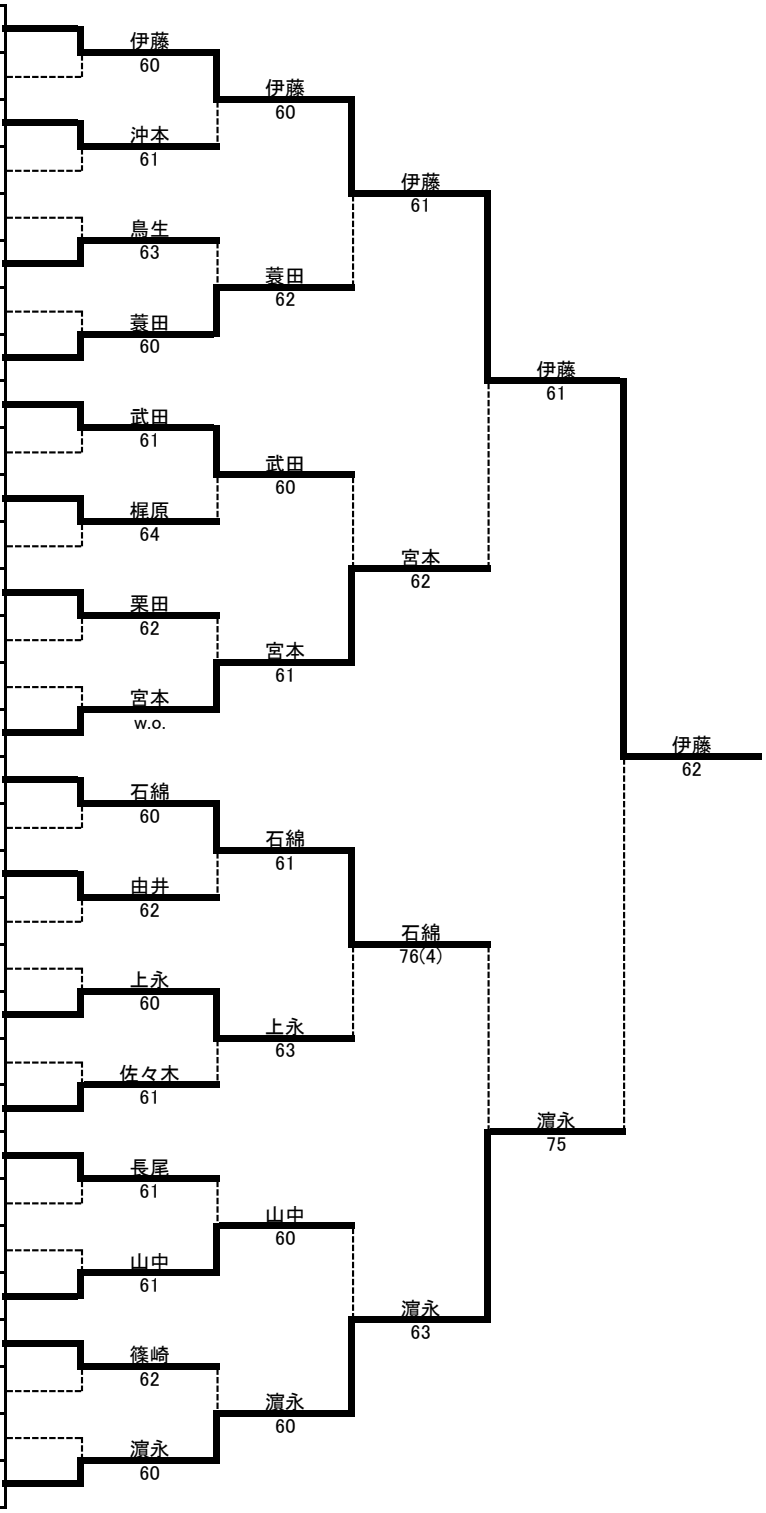

3位決定戦

16	宮本　善吏	（新田）
17	石綿　凌空	（松北）

石綿 62