大会名　2019年第21回愛媛県夏季小・中学生テニス選手権大会
期　日　令和元年6月22日（土）　集合・受付　8：30分　受付完了
会　場　愛媛県総合運動公園テニスコート
種　目　小学生男子シングルスBクラス　　※8位以上の選手は夏季Aクラスに出場可、次大会からAクラスで出場

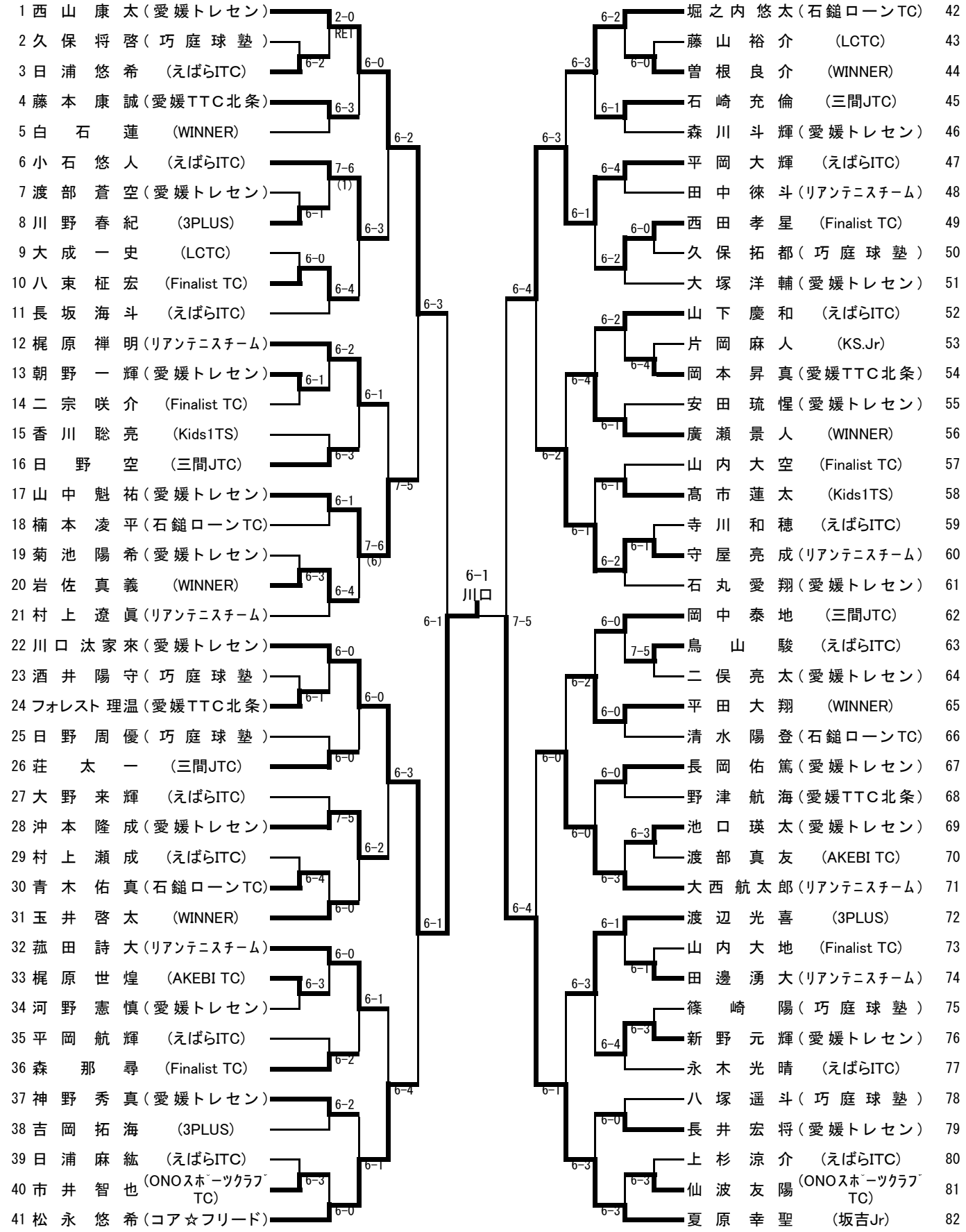

3位決定戦

1 西山 康太　（愛媛トレセン）
47 平岡 大輝　（えばらITC）

大会名　2019年第21回愛媛県夏季小・中学生テニス選手権大会
期　日　令和元年6月23日（日）　集合・受付　8：30分　受付完了
会　場　愛媛県総合運動公園テニスコート
種　目　中学生男子シングルスBクラス

※8位以上の選手は夏季Aクラスに出場可、次大会からAクラスで出場

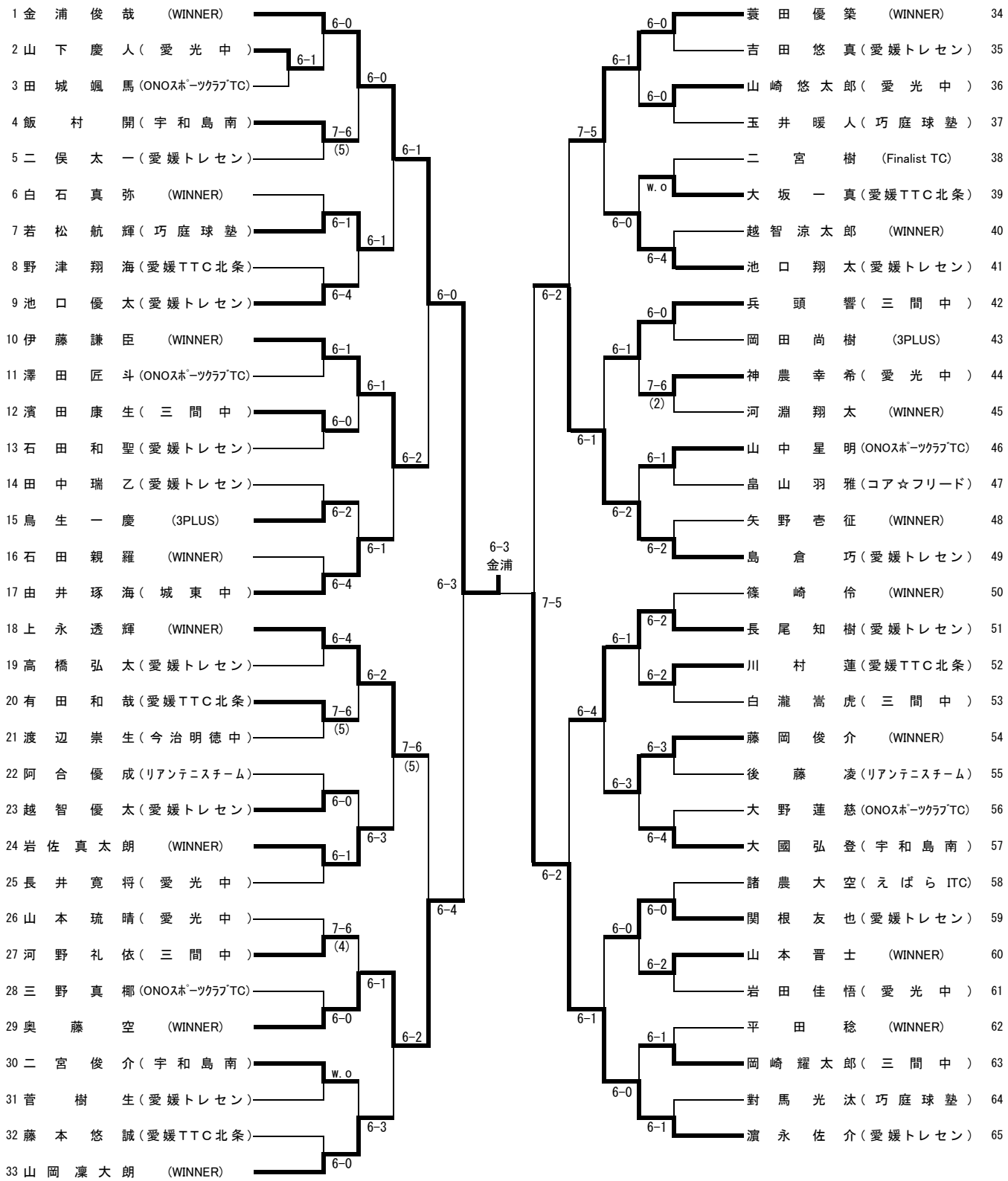

3位決定戦

29 奥藤 空　(WINNER)
49 島倉 巧　(愛媛トレセン)　6-3