2018四国ジュニア予選U12男子ダブルス（ベスト8よりフィードインコンソレーション）

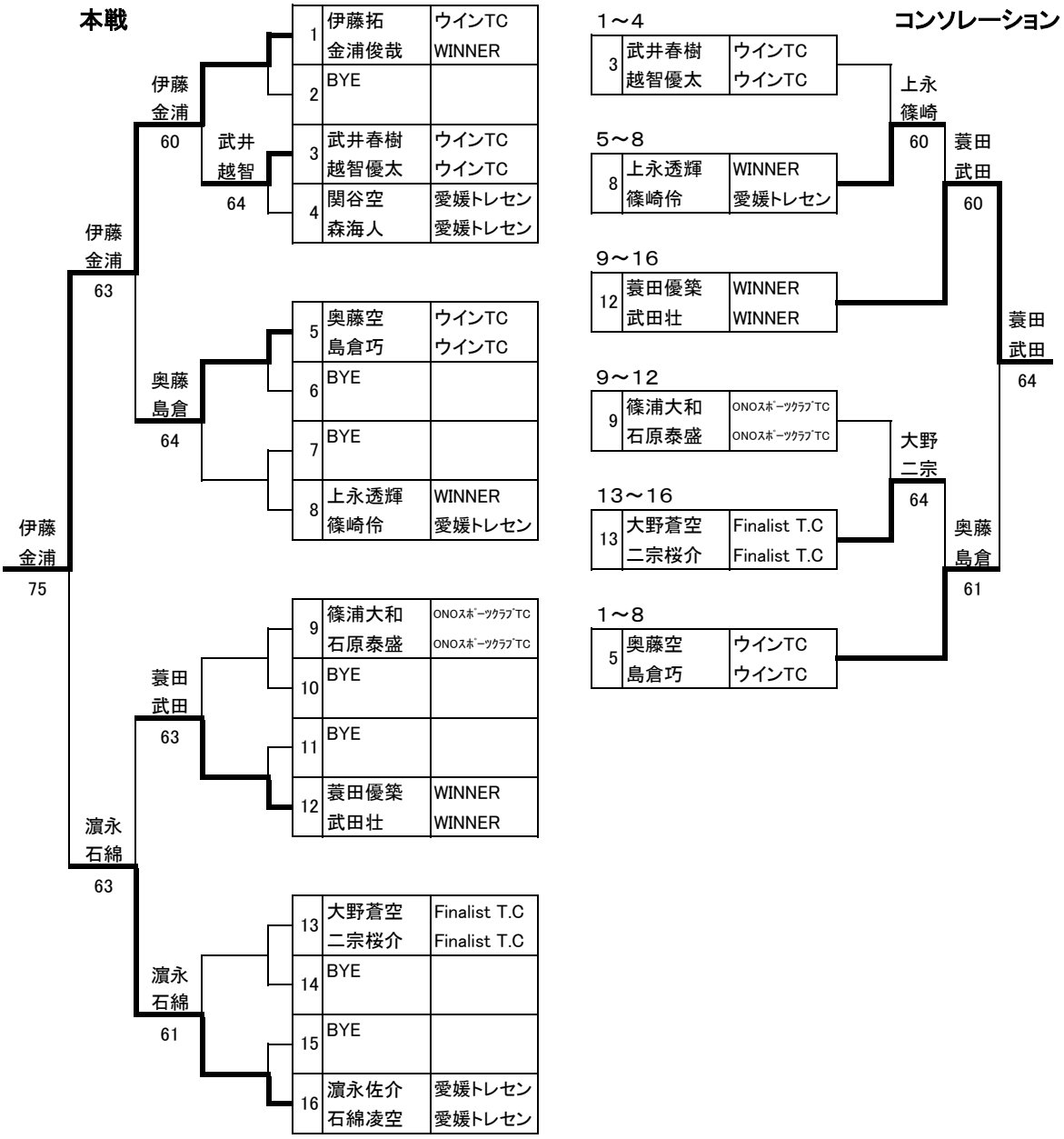

2018四国ジュニア予選U14男子ダブルス（ベスト8よりフィードインコンソレーション）

本戦

1	丹下颯希 成松孝彦	WINNER ウインTC	
2	BYE		
3	宇田　望夢 西原　優空	WINNER Finalist T.C	加藤 中野 75
4	加藤壮馬 中野颯亮	愛媛トレセン WINNER	
5	河野優 成川諒	坂吉Jr WINNER	
6	BYE		河野 成川 60
7	BYE		
8	鈴木瑛翔 越智涼太郎	ﾘｱﾝﾃﾆｽﾁｰﾑ WINNER	
9	永峰克規 楠田悠真	えばらITC えばらITC	
10	石丸隼斗 関根友也	ウインTC ウインTC	石丸 関根 76(5)
11	BYE		
12	谷友璃久 中西凛太朗	3PLUS 3PLUS	谷友 中西 62
13	金浦正宗 玉井凜太郎	WINNER WINNER	
14	米澤凱人 西岡昂飛	WINNER WINNER	米澤 西岡 62
15	BYE		
16	武方駿哉 武田仁	WINNER WINNER	武方 武田 61

丹下成松 62 ／ 加藤中野 75 → 丹下成松 60

河野成川 60

丹下成松 60 ／ 武方武田 64 → 丹下成松 64

谷友中西 62 ／ 武方武田 61 → 武方武田 64

コンソレーション

1～4

4	加藤壮馬 中野颯亮	愛媛トレセン WINNER

5～8

8	鈴木瑛翔 越智涼太郎	ﾘｱﾝﾃﾆｽﾁｰﾑ WINNER

加藤中野 64

9～16

12	谷友璃久 中西凛太朗	3PLUS 3PLUS

加藤中野 62

9～12

10	石丸隼斗 関根友也	ウインTC ウインTC

13～16

14	米澤凱人 西岡昂飛	WINNER WINNER

米澤西岡 63

1～8

5	河野優 成川諒	坂吉Jr WINNER

河野成川 60

河野成川 62

5位決定戦

12	谷友璃久 中西凛太朗	3PLUS 3PLUS
14	米澤凱人 西岡昂飛	WINNER WINNER

谷友中西 76(5)