大　会　名　　MUFGジュニアテニストーナメント2016　愛媛県大会

日　　時　　平成28年1月30日(土)･31日(日)

会　　場　　愛媛県総合運動公園庭球場

男子シングルス
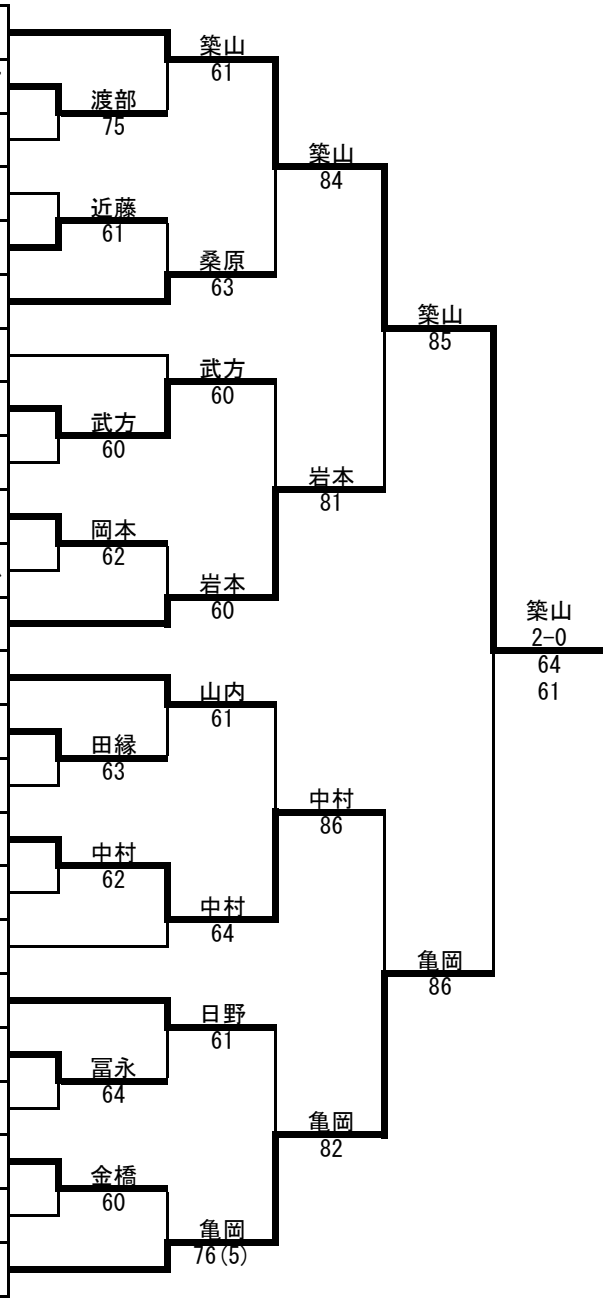
①	1	築山　柊哉	愛媛トレセン
	2	渡部　颯太	JWSA/FINALIST
	3	本田　龍生	西条農業高
	4	山内　渉	愛媛トレセン
	5	近藤　俊介	3PLUS
⑤～⑧	6	桑原　樹	えばらＩＴＣ
⑤～⑧	7	丹下　颯希	WINNER
	8	武方　謙汰	WINNER
	9	坂本　夢希	愛媛トレセン
	10	岡本　晴輝	松山北高
	11	菅谷　瑠海	リアンテニスチーム
③～④	12	岩本　尚起	愛媛トレセン
③～④	13	山内　翔斗	愛媛トレセン
	14	田縁　大晴	新田高
	15	山本　蓮	城南高
	16	中村　元	川之江北中
	17	大塚　幹士	松山東高
⑤～⑧	18	五島　拓己	WINNER
⑤～⑧	19	日野　元太	新田高
	20	冨永　堪太	松山北高
	21	成松　孝彦	ウインＴＣ
	22	金橋　立輝	愛媛トレセン
	23	友田　龍吾	新田高
②	24	亀岡　史也	愛媛トレセン