2016年 第25回 伊予銀カップジュニアテニス大会 東予地区予選 18歳以下 男子シングルス

平成28年1月16日(土)シングルスのみに出場の選手 11:00受付 対戦相手がそろってダブルスの空きコートができ次第試合開始 ※1回戦まで実施予定
会場:No.1～No.53、No.108～No.214桜井スポーツランド、No.54～No.107湯ノ浦ハイツ 各テニスコート
平成28年1月23日(土) 8:30集合・受付 9:00試合開始 (ただし、桜井スポーツランドは9:00集合・受付 9:30試合開始とする) シングルス残り全試合実施予定
会場:No.1～No.120桜井スポーツランド、No.121～No.161湯ノ浦ハイツ、No.162～No.214休暇村瀬戸内東予 各テニスコート

※県大会出場9名

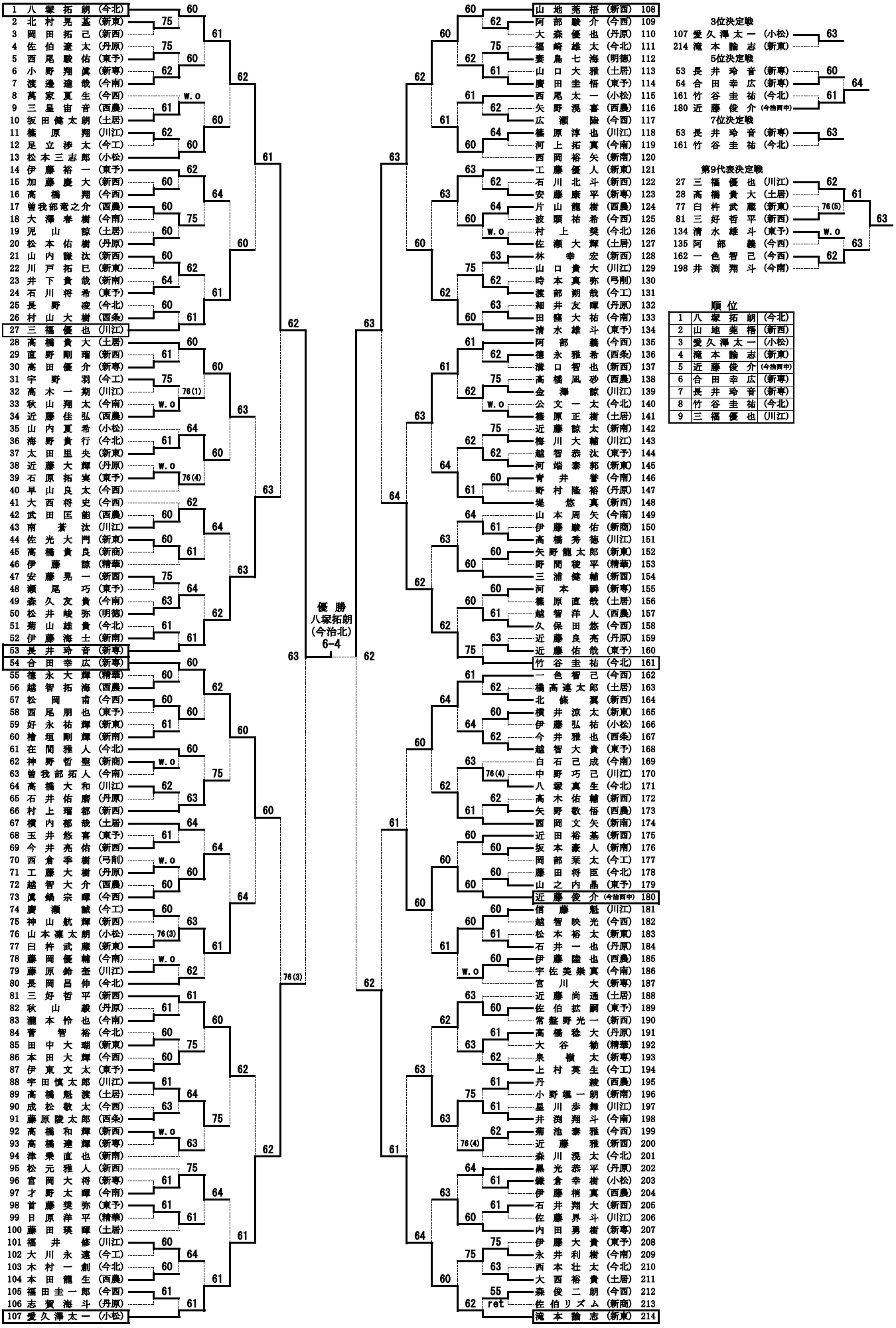

順位

1	八塚拓朗	(今北)
2	山地莞梧	(新西)
3	愛久澤太一	(小松)
4	滝本諭志	(新東)
5	近藤俊介	(今治西中)
6	合田幸広	(新専)
7	長井玲音	(新専)
8	竹谷圭祐	(今北)
9	三福優也	(川江)

大会名　2016　伊予銀カップジュニアテニス大会　中予地区予選
期　日　平成28年1月17日（日）
場　所　県総合運動公園（1～8ブロック）　ウェルピア伊予（9～11ブロック）
種　目　男子シングルス

1 築山 柊哉 （旭中）
2 川渕 大輝 （松山商）
3 冨永 堪太 （松山北）
4 高木 彪雅 （松南）
5 加納 虎太郎 （新田）
6 五百竹 歩夢 （伊予）
7 森 雅史 （松工）
8 後藤 和希 （松山中央）
9 田窪 拓海 （松山東）
10 本邑 巧 （東温）
11 大野 凌弥 （伊予農）
12 泉 隆彰 （新田）
13 山口 湧暉 （松山中央）
14 市川 大輔 （松工）
15 清家 雅弘 （伊予）
16 横川 祐斗 （松山北）
17 水田 竜輔 （伊予農）
18 村上 颯一 （松山中央）
19 山本 優樹 （中島）
20 菅 良輔 （伊予）
21 山田 晃輔 （松南）
22 伊藤 海 （城南）
23 塩崎 智也 （松山東）

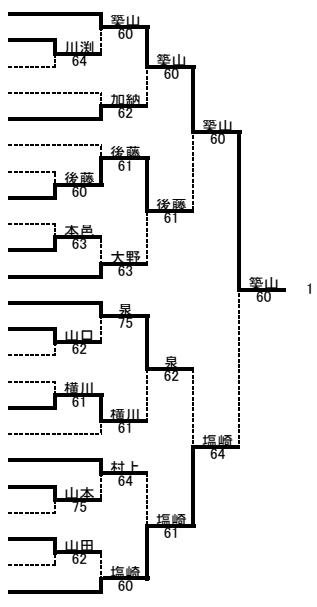

1 亀岡 史也 （拓南中）
2 森岡 莉稀 （新田）
3 稲積 立一郎 （松山北）
4 中村 誠 （松南）
5 中田 達也 （伊予農）
6 角田 詩音 （松山北）
7 越智 健太 （松山東）
8 宮崎 滉成 （松工）
9 矢野 圭祐 （松山中央）
10 窪田 勝之 （伊予）
11 小池 優成 （東温）
12 武智 大輝 （松山中央）
13 谷本 亮輔 （松山東）
14 青木 崇馬 （伊予農）
15 鎌田 紘彰 （伊予）
16 宇高 渉吾 （松南）
17 池田 翔太 （松山北）
18 石橋 大貴 （松工）
19 栗川 慧太 （伊予）
20 柏木 琉希 （松山中央）
21 金子 直樹 （中島）
22 右近 拓巳 （松山商）
23 土居 歩夢 （新田）

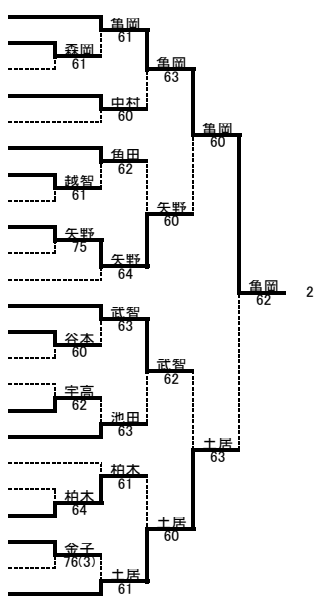

1 山内 翔斗 （附属中）
2 和田 樹 （新田）
3 村上 竜望 （城南）
4 川原 雅亮 （松南）
5 岡本 晴輝 （松山北）
6 山田 駿介 （松山東）
7 大塚 智仁 （松山中央）
8 中本 陽貴 （伊予農）
9 平田 太駒真 （伊予）
10 福吉 巧 （松山商）
11 片山 翔太 （東温）
12 伊藤 将輝 （新田）
13 山崎 晃平 （松山中央）
14 田村 勇輝 （伊予）
15 田中 翔哉 （松工）
16 向井 隆真 （松南）
17 朝山 宏巳 （中島）
18 大西 達也 （伊予農）
19 西部 寛 （松山北）
20 川野 拓未 （東温）
21 髙本 宏之 （松山中央）
22 大塚 幹士 （松山東）
23 山本 慎之祐 （伊予）

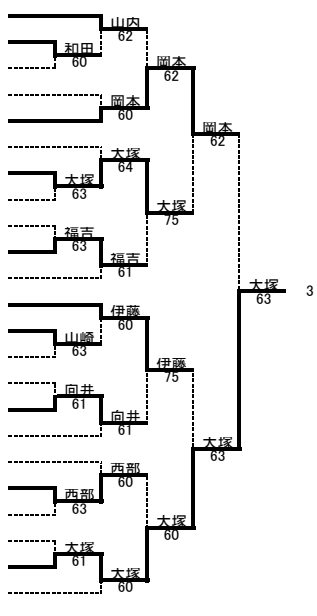

1 甚野 航大 （松南）
2 高木 翔 （新田）
3 中川 雄斗 （松山中央）
4 赤星 勇希 （松工）
5 清水 啓太 （伊予）
6 佐々木 冬威 （松山商）
7 田島 出亜 （松山中央）
8 黒川 穣史 （松山東）
9 松本 彬 （松山北）
10 仙波 翔吾 （東温）
11 中野 陸斗 （伊予）
12 山崎 敬登 （新田）
13 坂井 俊文 （松山北）
14 越智 春樹 （松山中央）
15 和気坂 大貴 （伊予）
16 増口 祐太 （松工）
17 團 優樹 （松山東）
18 石山 且矩 （松南）
19 池田 怜平 （松山商）
20 山田 陸 （東温）
21 三好 雄大 （新田）
22 田中 龍之介 （松山中央）
23 堀川 翔太 （伊予農）

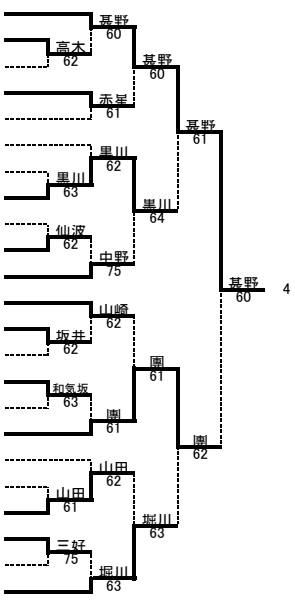

1 田中 大夢 （新田）
2 橋本 光 （松山北）
3 片桐 涼汰 （松山中央）
4 高嶋 優 （伊予農）
5 熊野 恵太 （伊予）
6 門田 龍郎 （松南）
7 井上 涼平 （松山北）
8 松浦 聖 （東温）
9 渡洸 貴 （松山東）
10 華谷 竜世 （松工）
11 横道 雄一郎 （松山中央）
12 河口 雄紀 （松山東）
13 西本 夏輝 （松南）
14 宇都宮 穂高 （松山北）
15 植木 逸人 （中島）
16 石井 崇勝 （伊予）
17 山本 蓮 （城南）
18 三好 雄也 （松山中央）
19 久保 亮介 （松山商）
20 西原 蓮人 （松工）
21 大政 勇翔 （伊予）
22 佐藤 充哲 （新田）
23 諸農 夏 （伊予農）

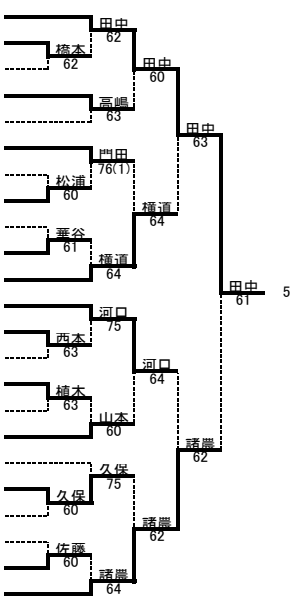

1 武方 謙汰 （余土中）
2 渡邉 望夢 （伊予）
3 三谷 雄大 （松山中央）
4 柳本 篤輝 （松工）
5 川本 一陽 （松山東）
6 井下 幸祐 （新田）
7 平髙 知朗 （松南）
8 川端 幸生 （松山中央）
9 福井 駿也 （松山北）
10 篠原 隆仁 （東温）
11 山本 修椰 （伊予）
12 上村 智也 （松山北）
13 伊賀上 昴成 （松山中央）
14 飯尾 哲平 （松山商）
15 堀江 創太 （松工）
16 西中 練 （伊予農）
17 枚原 貴之 （東温）
18 猪木 翔斗 （松南）
19 秦 大樹 （伊予）
20 伊賀上 一樹 （城南）
21 安藤 靖孝 （松山東）
22 土居 侑斗 （松山中央）
23 金橋 航大 （新田）

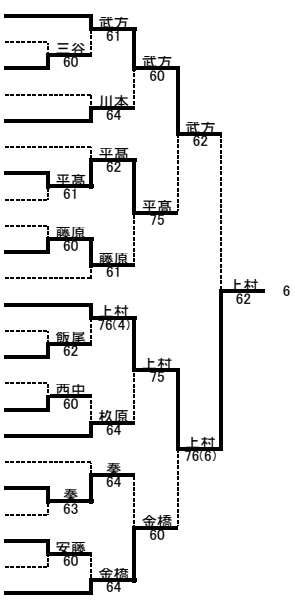

大会名　2016　伊予銀カップジュニアテニス大会　中予地区予選
期　日　平成28年1月17日（日）
場　所　県総合運動公園（1～8ブロック）　ウェルピア伊予（9～11ブロック）
種　目　男子シングルス

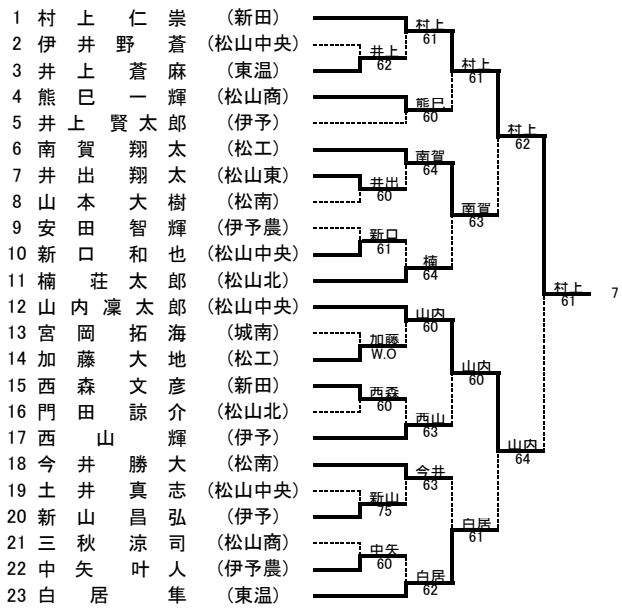

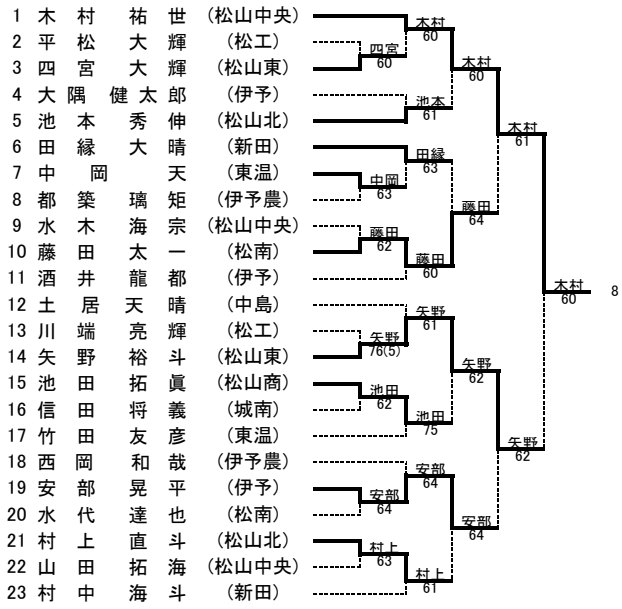

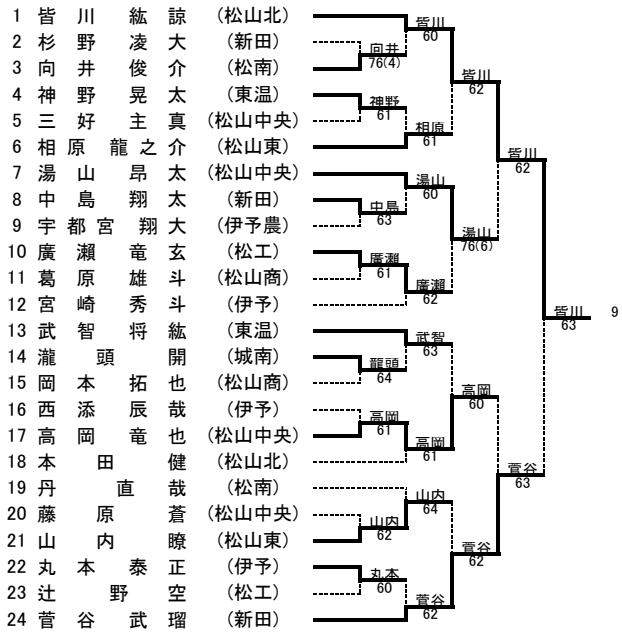

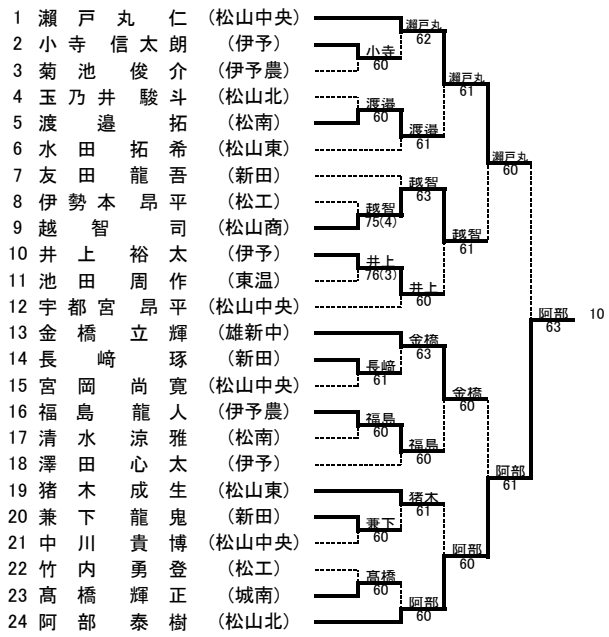

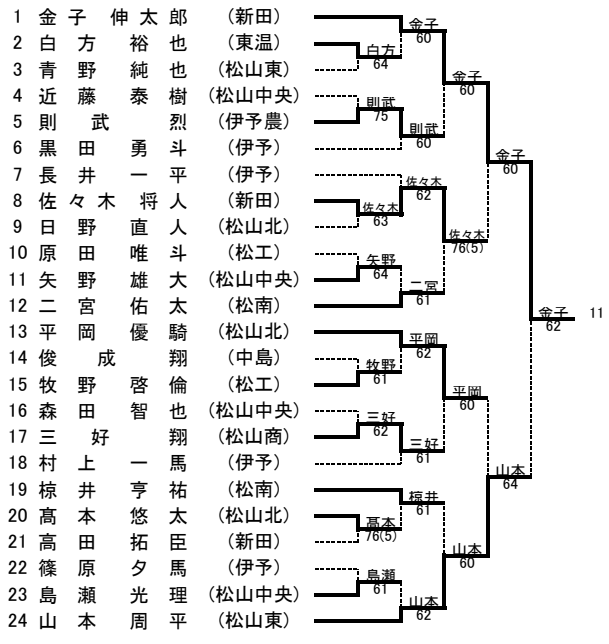

2016年　伊予銀カップジュニアテニス大会　南予地区予選

平成28年2月6日　津島プレーランドテニスコート

県大会出場枠　4名

テニス男子シングルス

1 西本　尚太　(宇南)
2 清家　駿希　(北宇)
3 芝井　翔哉　(八高)
4 兵頭　憂真　(八高)
5 西田　匠　(大農)
6 橋本　佑真　(宇水)
7 大西　凌矢　(宇東)
8 松平　拓　(宇東)
9 松下　侑矢　(八高)
10 寺田　康一郎　(宇南)
11 草木原　滉貴　(北宇)
12 田野　徹　(宇南)
13 大下　啓介　(大洲)
14 後藤　純哉　(大農)
15 脇水　裕也　(八高)
16 石村　芳暉　(宇南)
17 上田　海斗　(三間)
18 中村　拳人　(宇南)
19 桝田　高弘　(大洲)
20 神市　稜河　(長浜)
21 薬師寺　雄大　(宇南)
22 善家　佑弥　(北宇)
23 古谷　颯都　(八高)
24 岩井　勇希　(長浜)
25 山口　知希　(宇水)
26 木下　和之　(宇東)
27 新野　洋平　(大洲)
28 岩城　俊佑　(宇南)
29 宇都宮　栄一　(宇東)
30 廣澤　健　(宇水)
31 近藤　汰一　(大農)
32 小田　優希　(北宇)
33 上田　隆登　(八高)
34 武田　大輝　(北宇)
35 吉田　怜央　(宇南)
36 吉村　聡貴　(宇東)
37 萩山　航　(三間)
38 井上　祥希　(八高)
39 小路　和弥　(宇南)
40 佐々木　快　(宇南)
41 濱田　佳蓮　(八高)
42 川口　蒼太　(宇東)
43 勇　篤晟　(宇水)
44 宇都宮淳之介　(八高)
45 浅野　健太　(宇南)
46 綱崎　亜賢　(北宇)
47 武田　和之　(大洲)
48 毛利　将之　(宇南)
49 大下　昇一朗　(宇東)
50 稲田　雄飛　(八高)
51 兵頭　璃人　(宇南)
52 長田　優樹　(大農)

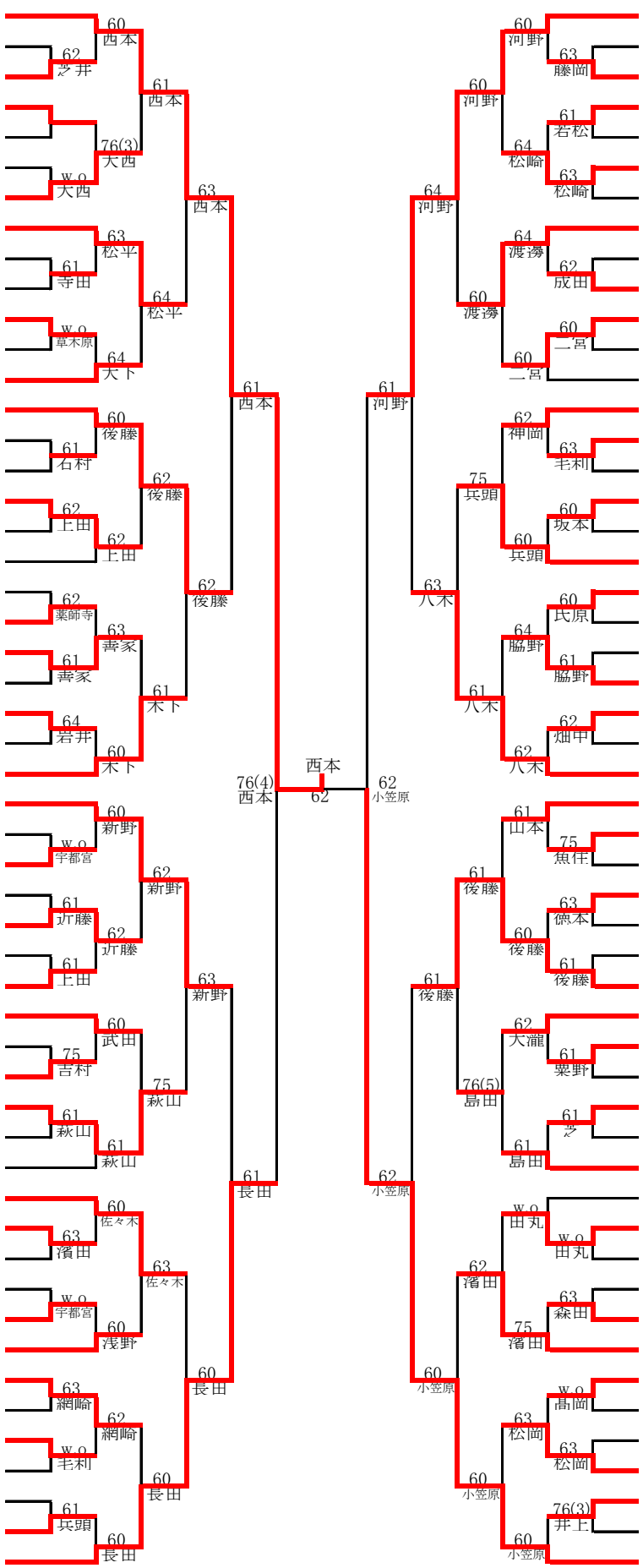

河野　快　(宇南)　53
松岡　豊　(宇水)　54
藤岡　拓也　(大洲)　55
若松　宗真　(宇東)　56
宇都宮優鳳　(八高)　57
松崎　友洸　(北宇)　58
加治　洸志郎　(八高)　59
渡邊　大二郎　(北宇)　60
河野　稜太　(八高)　61
成田　和輝　(宇南)　62
二宮　有哉　(大農)　63
山田　崚人　(宇南)　64
久保　聡　(宇東)　65
神岡　孝宏　(八高)　66
毛利　大向　(宇南)　67
若山　翔　(宇東)　68
坂本　寛樹　(大洲)　69
久松　拓弥　(宇南)　70
兵頭　信　(三間)　71
氏原　英治　(三間)　72
居村　崇希　(北宇)　73
長嶌　希　(宇東)　74
脇野　晃一　(大農)　75
畑中　湧　(宇南)　76
寺岡　大誠　(長浜)　77
八木　佑一朗　(八高)　78
山本　志穏　(八高)　79
魚住　翔　(宇東)　80
岡田　拳弥　(北宇)　81
徳本　瑞己　(大洲)　82
高田　光　(宇南)　83
瀬川　瑞生　(宇水)　84
後藤　龍哉　(大農)　85
大瀧　悠也　(北宇)　86
粟野　颯太　(宇南)　87
植木　勇期　(八高)　88
芝　宗太　(宇南)　89
木和田　恭輔　(宇東)　90
島田　光　(大洲)　91
別府　京介　(宇水)　92
田丸　晃　(八高)　93
大原　武識　(宇南)　94
堀内　拓海　(八高)　95
森田　健太郎　(宇南)　96
濱田　雅史　(宇東)　97
髙岡　司　(長浜)　98
江尻　丈宗　(宇東)　99
西田　翔部　(宇南)　100
松岡　大樹　(大洲)　101
井上　凌　(八高)　102
鎌田　陸斗　(宇南)　103
小笠原　圭吾　(三間)　104

3位決定戦

52 長田　優樹　(大農)
53 河野　快　(宇南)　def 河野

県大会出場者

1位	西本　尚太	(宇南)
2位	小笠原　圭吾	(三間)
3位	河野　快	(宇南)
4位	長田　優樹	(大農)