大会名　**第15回冬季ジュニアテニス大会中予地区大会**
期　日　**平成27年12月12日(土)・13日(日)**
会　場　**愛媛県総合運動公園テニスコート**
種　目　**女子シングルス　県大会出場本数１３名**

各ブロック勝者2名は県大会出場権獲得、**本戦トーナメントあり**
本戦出場者で組み合わせ抽選を行う（1回戦の同校対決はみない）
コンソレーション決勝勝者（各ブロック3位）は代表決定戦（抽選、同校はみない）により
勝者の１名が県大会出場権獲得

コンソレーション　　**本戦**

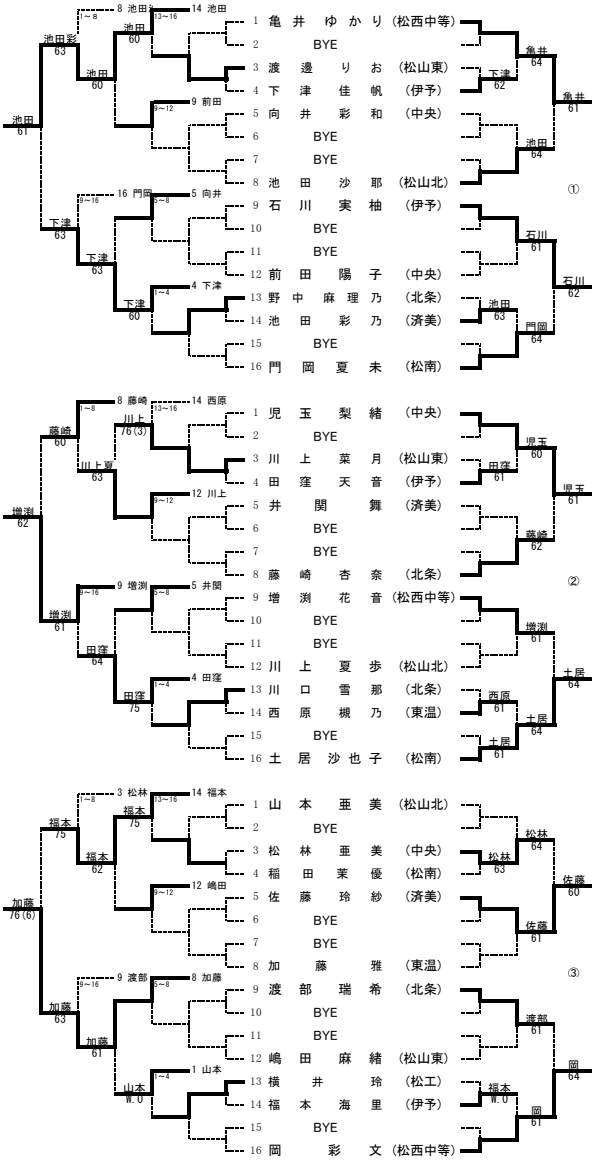

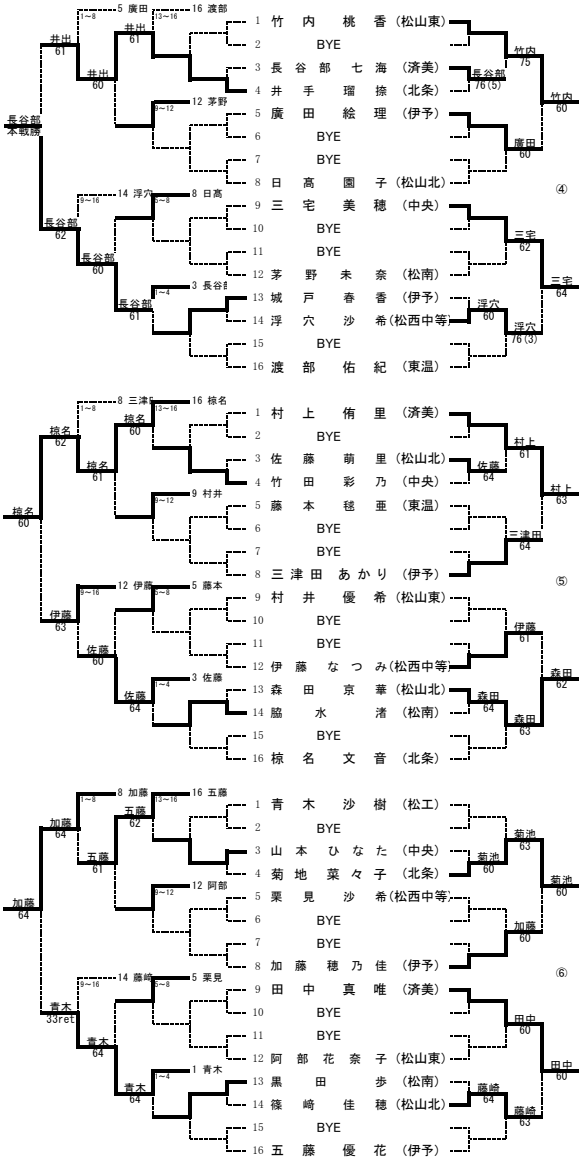

大会名　**第15回冬季ジュニアテニス大会中予地区大会**
期　日　**平成27年12月12日（土）・13日（日）**
会　場　**愛媛県総合運動公園テニスコート**
種　目　**女子シングルス　県大会出場本数13名**

各ブロック勝者2名は県大会出場権獲得、**本戦トーナメントあり**
本戦出場者で組み合わせ抽選を行う（1回戦の同校対決はみない）
コンソレーション決勝勝者（各ブロック3位）は代表決定戦（抽選、同校はみない）により
勝者の1名が県大会出場権獲得

1	竹内桃香	（松山東）
2	岡彩文	（松西中等）
3	森田京華	（松山北）
4	田中真唯	（済美）
5	石川実柚	（伊予）
6	菊地菜々子	（北条）
7	村上侑里	（済美）
8	亀井ゆかり	（松西中等）
9	児玉梨緒	（中央）
10	佐藤玲紗	（済美）
11	三宅美穂	（中央）
12	土居沙也子	（松南）

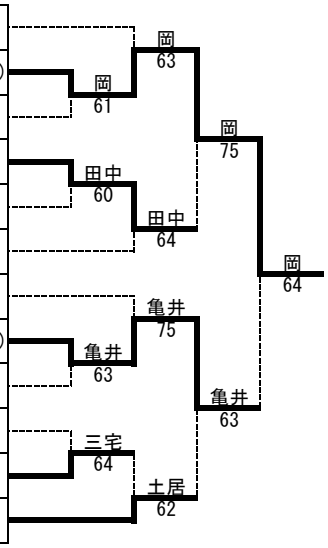

3位決定戦

4	田中真唯	（済美）
12	土居沙也子	（松南）

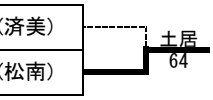

5位決定戦

1	竹内桃香	（松山東）
6	菊地菜々子	（北条）
7	村上侑里	（済美）
11	三宅美穂	（中央）

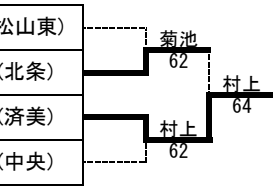

7位決定戦

1	竹内桃香	（松山東）
11	三宅美穂	（中央）

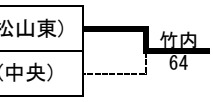

9位決定戦

3	森田京華	（松山北）
5	石川実柚	（伊予）
9	児玉梨緒	（中央）
10	佐藤玲紗	（済美）

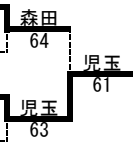

11位決定戦

5	石川実柚	（伊予）
10	佐藤玲紗	（済美）

コンソレーション決勝勝者（各ブロック3位）は、代表決定戦（抽選、同校はみない）により
勝者の1名が県大会出場権獲得

1	加藤穂乃佳	（伊予）
2	加藤雅	（東温）
3	池田彩乃	（済美）
4	長谷部七海	（済美）
5	椋名文音	（北条）
6	増渕花音	（松西中等）

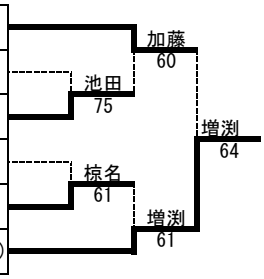

2	加藤雅	（東温）
4	長谷部七海	（済美）

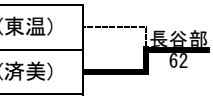
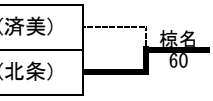
3	池田彩乃	（済美）
5	椋名文音	（北条）