2015伊予銀カップU16女子シングルス本戦（フィードインコンソレーションで行います）

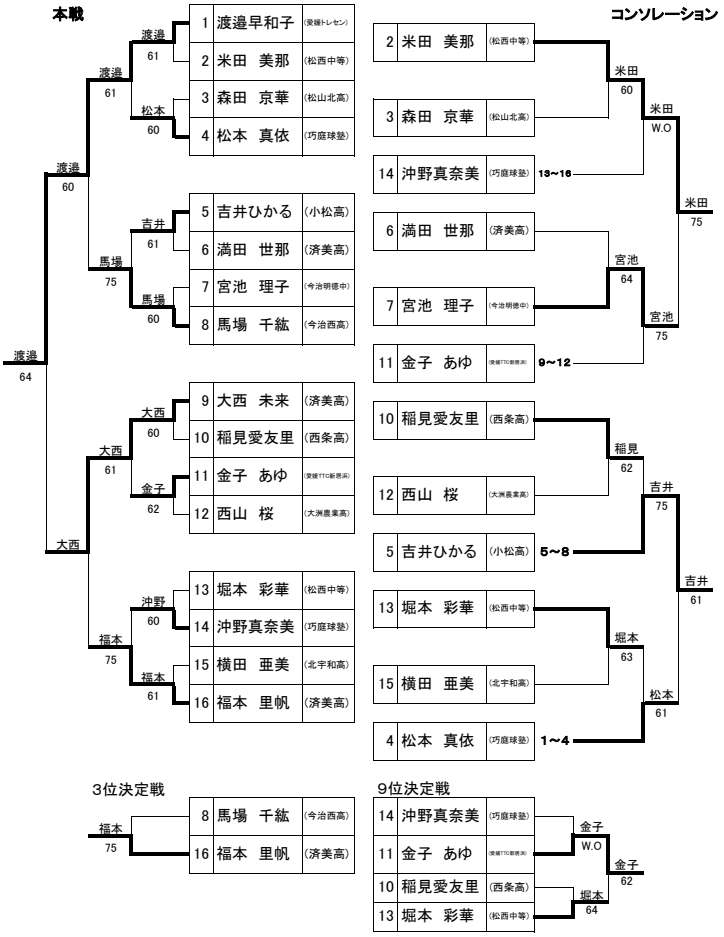

3位決定戦

9位決定戦

2015伊予銀カップU16女子ダブルス（ベスト8よりフィードインコンソレーション）

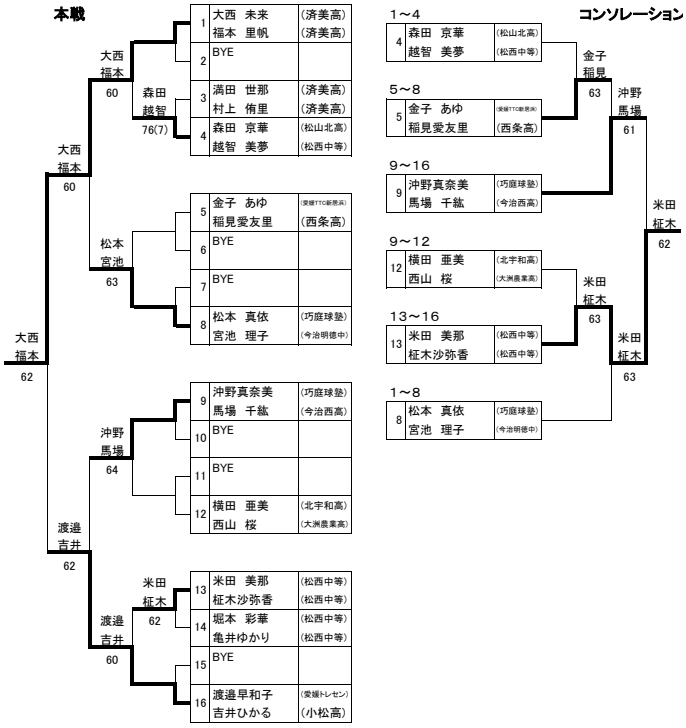
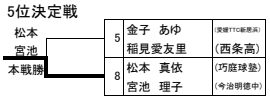
5位決定戦