2015伊予銀カップU16男子シングルス本戦（フィードインコンソレーションで行います）

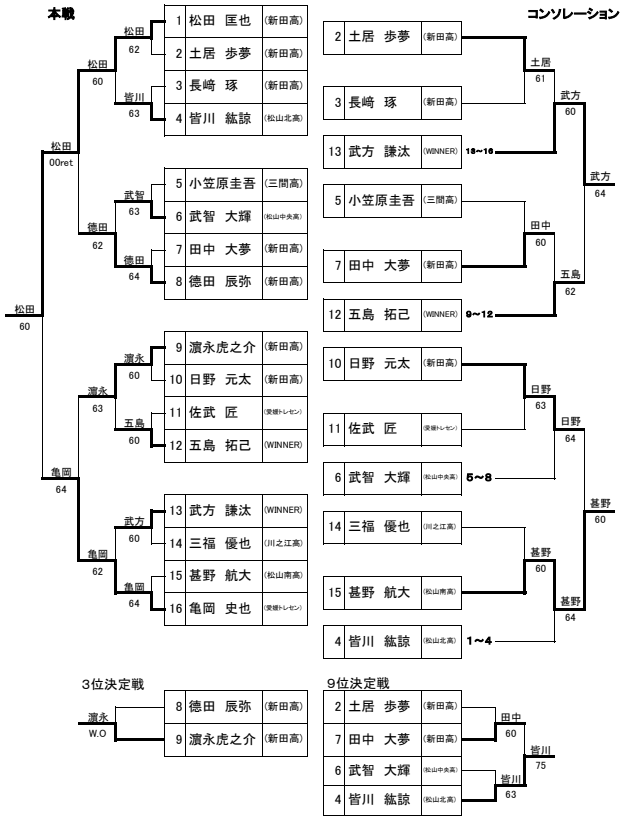
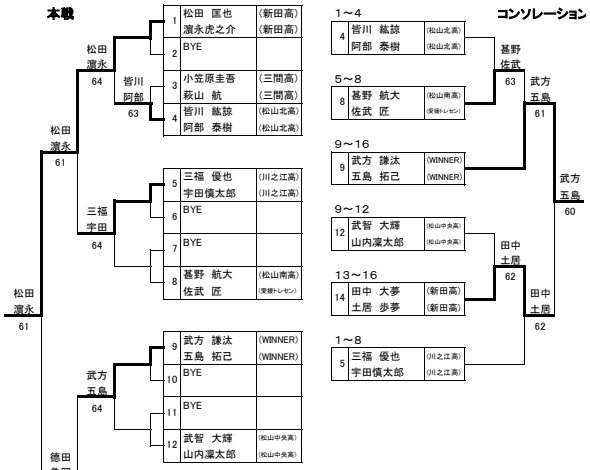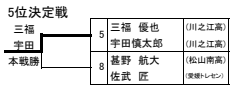
2015伊予銀カップU16男子ダブルス（ベスト8よりフィードインコンソレーション）