2014年第23回伊予銀カップジュニアテニス選手権大会
期　日　3月27日(木)
場　所　松山中央公園テニスコート

18歳以下女子シングルス

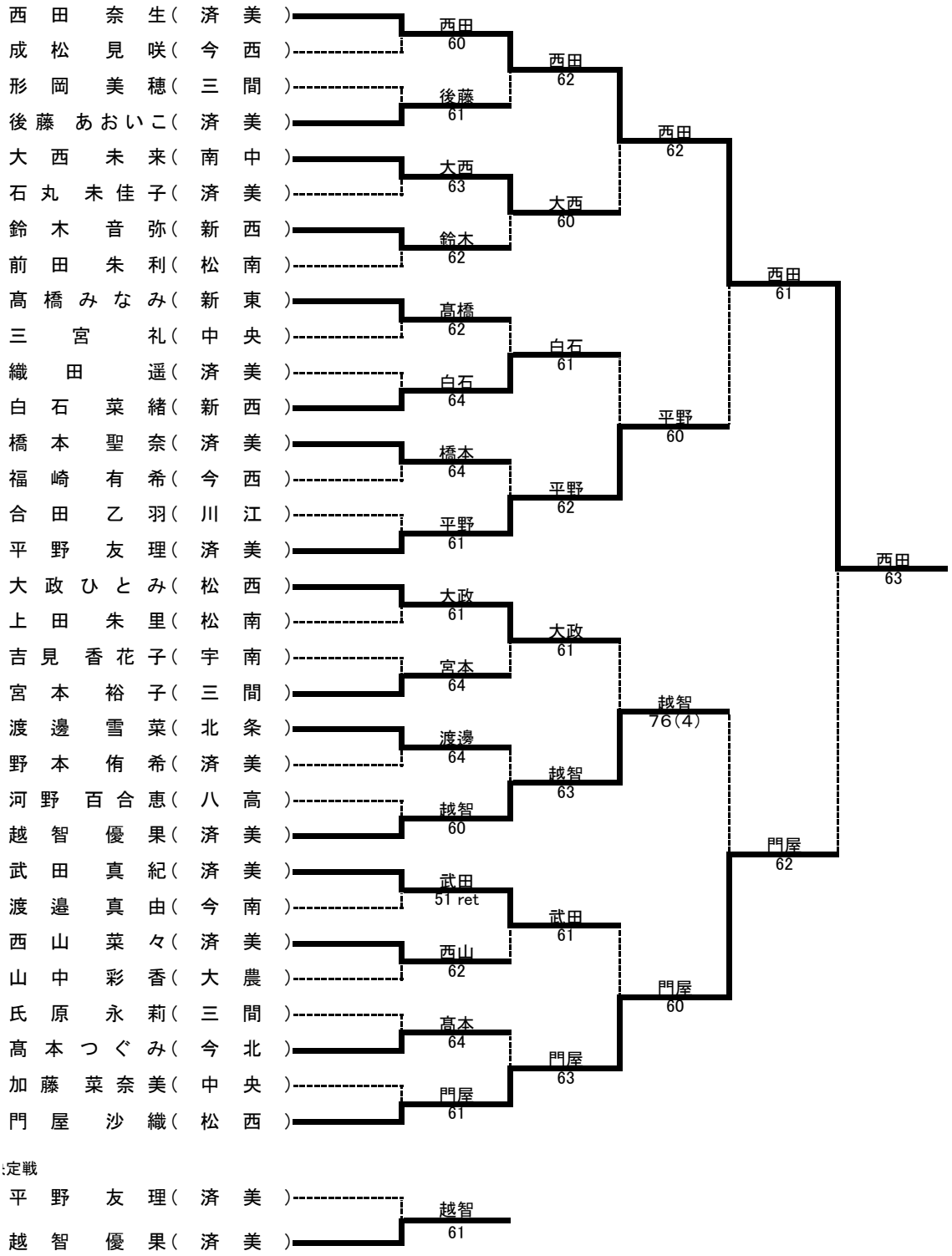

決定戦

平野　友理(済美)
越智　優果(済美)
越智 61