2014伊予銀カップU16男子シングルス本戦（フィードインコンソレーションで行います）

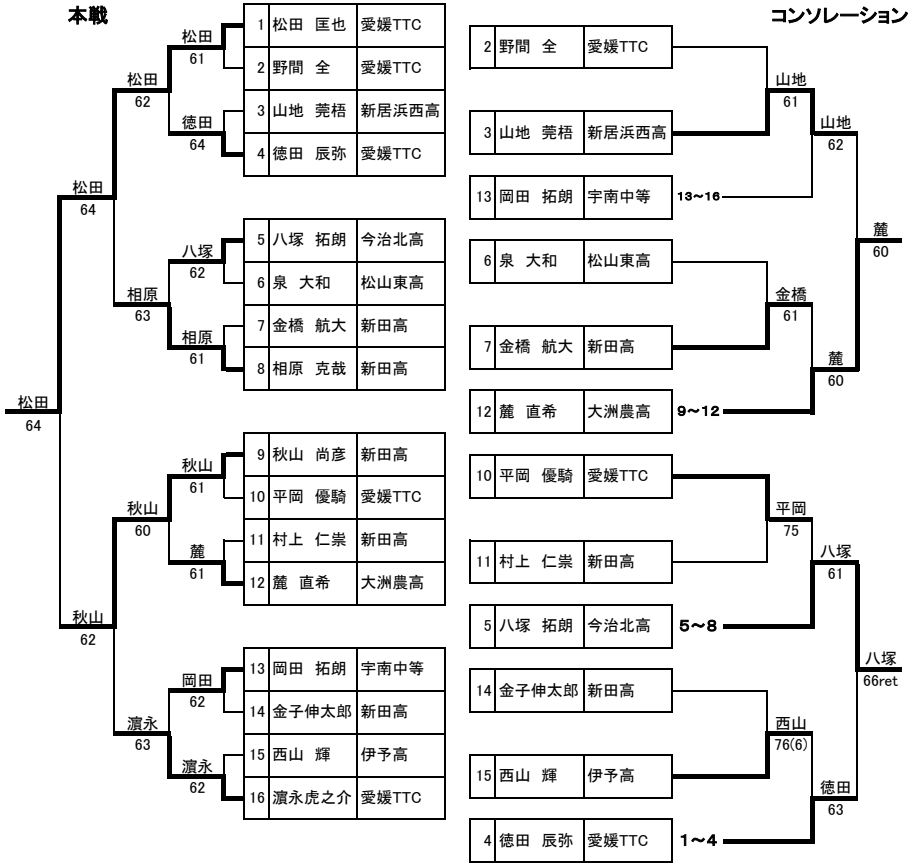

3位決定戦

2014伊予銀カップU16男子ダブルス（ベスト8よりフィードインコンソレーション）

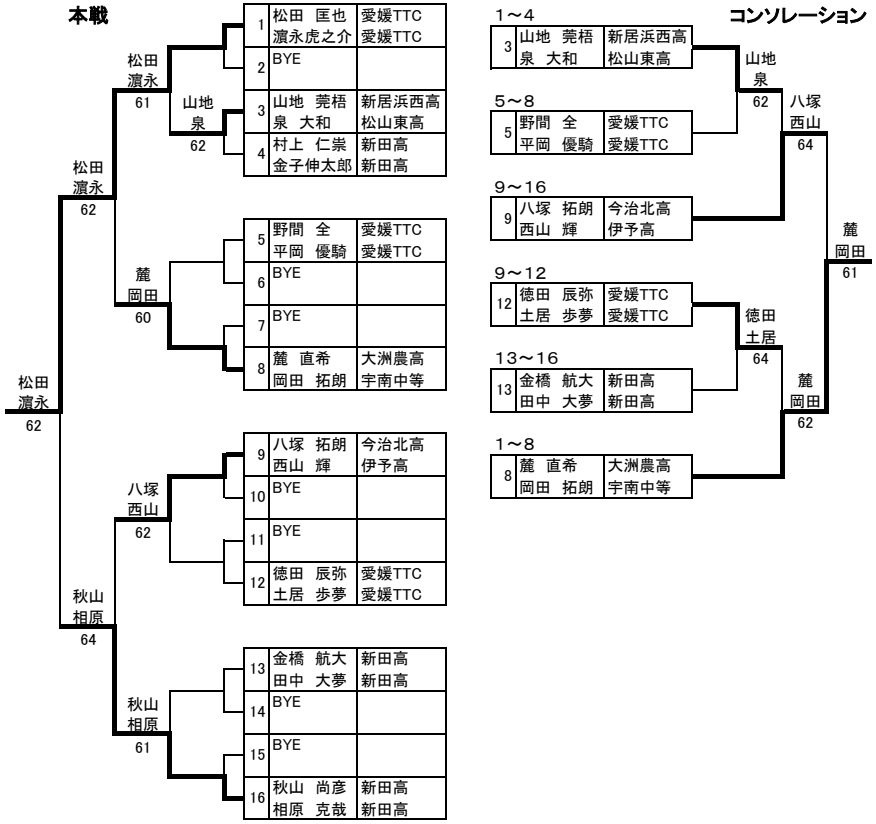
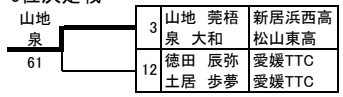
5位決定戦