大会名　2014年第23回伊予銀カップジュニアテニス大会
期　日　平成25年2月16日（日）　全ての試合を終了する予定
会　場　松山市中央公園テニスコート8:30受付完了
種　目　10歳以下男子シングルス

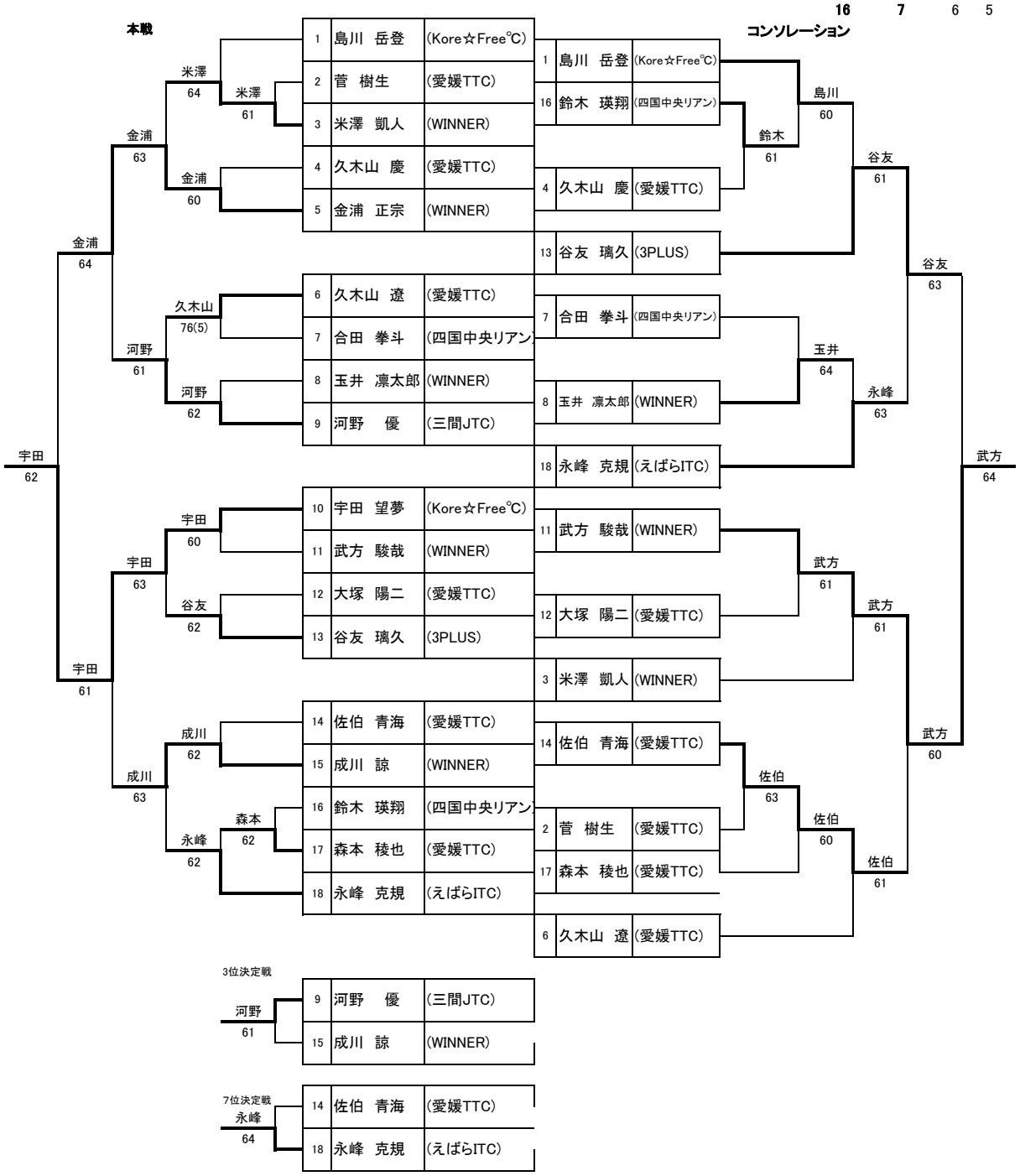

大会名　2014年第23回伊予銀カップジュニアテニス大会
期　日　平成25年2月16日(日)　全ての試合を終了する予定
会　場　松山市中央公園テニスコート8:30受付完了
種　目　12歳以下男子シングルス（ベスト8よりフィードインコンソレーションを行います。）

本戦

1	中村　元	(四国中央リアン)
2	友澤　拓未	(ウインTC)
3	田中　智也	(愛媛TTC)
4	島本　晴	(KS.Jr)
5	渡部　左京	(愛媛TTC)
6	正岡　拓人	(巧庭球塾)
7	片山　泰一	(新居浜ITC)
8	玉井　幸太	(愛媛TTC)
9	渡部　光	(えばらITC)
10	立川　真臣	(WINNER)
11	中田　遥歩	(愛媛TTC)
12	渡部　晴統	(愛媛TTC)
13	白石　治都	(AKEBI TC)
14	野崎　俊介	(Kore☆Free℃)
15	西岡　昴哉	(WINNER)
16	石原　琉晟	(愛媛TTC)
17	満田　明天	(愛媛TTC)
18	井出　悠太	(えばらITC)
19	紺野　圭汰	(四国中央リアン)
20	坂本　夢希	(愛媛TTC)
21	吉田　剛	(ウインTC)
22	片上　智貴	(WINNER)
23	加賀山 高輝	(愛媛TTC)
24	三浦　了護	(ウインTC)
25	高瀬　瞭	(えばらITC)
26	渡辺　渉吾	(愛媛TTC)
27	山崎　帆時	(北吉井小)
28	篠崎　斗亜	(愛媛TTC)
29	相本　遼太	(WINNER)
30	酒井　宏樹	(KS.Jr)
31	石井　伶	(四国中央リアン)
32	和田　真輝	(愛媛TTC)
33	丹下　颯希	(WINNER)
34	山田　祥明	(3PLUS)
35	濱野　昴	(愛媛TTC)
36	柴谷　一輝	(えばらITC)
37	宇田　峻祐	(四国中央リアン)
38	山内　優	(愛媛TTC)
39	井関　大徳	(愛媛TTC)
40	熊巳　大斗	(ウインTC)
41	吉見 朋之進	(坂吉Jr)
42	前田　蓮	(KS.Jr)
43	山内　渉	(愛媛TTC)

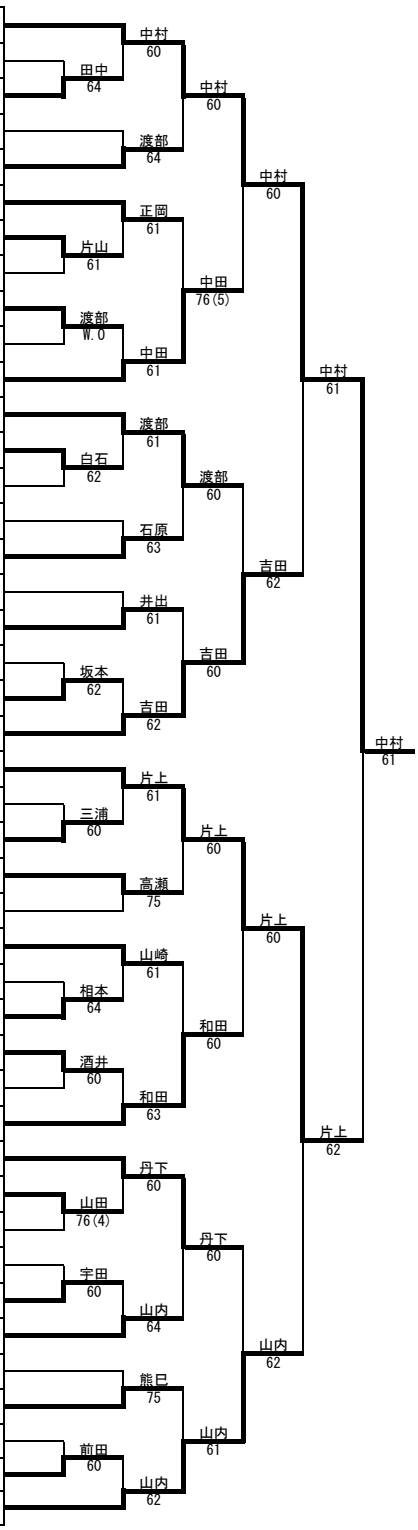

コンソレーション

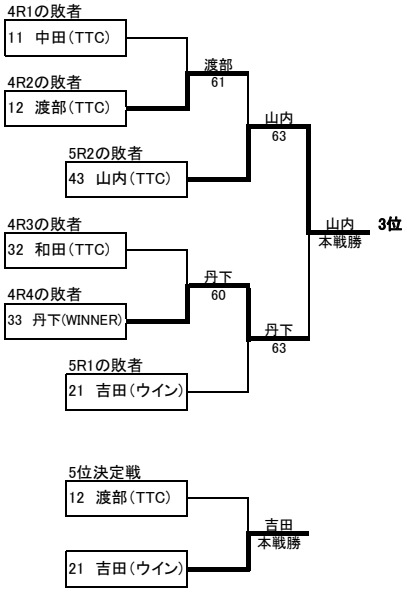

シード		
1	中村　元	(四国中央リアン)
2	山内　渉	(愛媛TTC)
3~4	片上　智貴	(WINNER)
3~4	吉田　剛	(ウインTC)
5~8	渡部　晴統	(愛媛TTC)
5~8	和田　真輝	(愛媛TTC)
5~8	丹下　颯希	(WINNER)
5~8	中田　遥歩	(愛媛TTC)

大会名　2014年第23回伊予銀カップジュニアテニス大会
期　日　平成25年2月16日（日）　全ての試合を終了する予定
会　場　松山市中央公園テニスコート8:30受付完了
種　目　14歳以下男子シングルス（ベスト8よりフィードインコンソレーションを行います。）

本戦

1	築山　柊哉	(パルスポーツ)
2	菅　陽登	(愛媛TTC)
3	徳岡　彰太	(ウインTC)
4	澤田　悠斗	(小野Jr)
5	大西　孝征	(愛媛TTC新居浜)
6	渡部　颯太	(JWSA/FINALIST)
7	上野　晴生	(Kore☆Free℃)
8	武智　大翔	(愛媛TTC)
9	竹内　栄作	(巧庭球塾)
10	武方　謙汰	(WINNER)
11	桑原　樹	(えばらITC)
12	森田　玲央	(ウインTC)
13	高岡　純一郎	(愛媛TTC)
14	近藤　俊介	(3PLUS)
15	安藤　百次郎	(四国中央リアン
16	山内　舜	(愛媛TTC)
17	土居　颯人	(WINNER)
18	袋田　紘平	(ウインTC)
19	伊藤　優希	(石鎚ﾛｰﾝTC)
20	亀岡　史也	(愛媛TTC)
21	岩本　尚起	(愛媛TTC)
22	島本　順	(KS.Jr)
23	三好　将史	(ウインTC)
24	佐武　匠	(愛媛TTC)
25	高橋　哲浩	(JWSA/FINALIST)
26	竹村　祐馬	(ウインTC)
27	吉見　龍之進	(坂吉Jr)
28	女屋　竜輝	(愛媛TTC新居浜)
29	田中　椋	(巧庭球塾)
30	金橋　立輝	(愛媛TTC)
31	五島　拓己	(WINNER)
32	麻生　浩太	(3PLUS)
33	敷村　壮竜	(愛媛TTC)
34	逢坂　涼介	(新居浜ITC)
35	日野　元太	(ウインTC)
36	山田　康平	(愛媛TTC)
37	矢野　貴大	(Kore☆Free℃)
38	石丸　啓介	(巧庭球塾)
39	菊池　泰雅	(えばらITC)
40	山内　翔斗	(愛媛TTC)

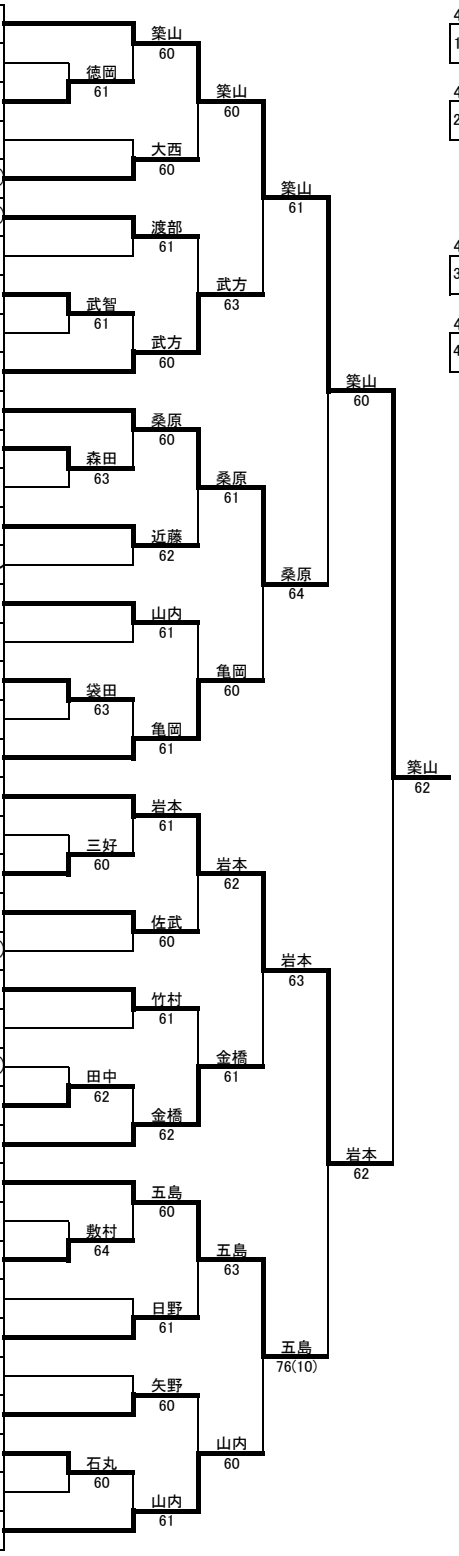

コンソレーション

シード		
1	築山　柊哉	(パルスポーツ)
2	山内　翔斗	(愛媛TTC)
3~4	岩本　尚起	(愛媛TTC)
3~4	亀岡　史也	(愛媛TTC)
5~8	桑原　樹	(えばらITC)
5~8	金橋　立輝	(愛媛TTC)
5~8	五島　拓己	(WINNER)
5~8	武方　謙汰	(WINNER)