大会名　2009年第18回テニス伊予銀カップジュニアテニス選手権大会
期　日　平成21年2月21日（土）すべての試合の予定
会　場　松山市中央公園テニスコート　　8：30受付完了

10歳以下女子シングルス

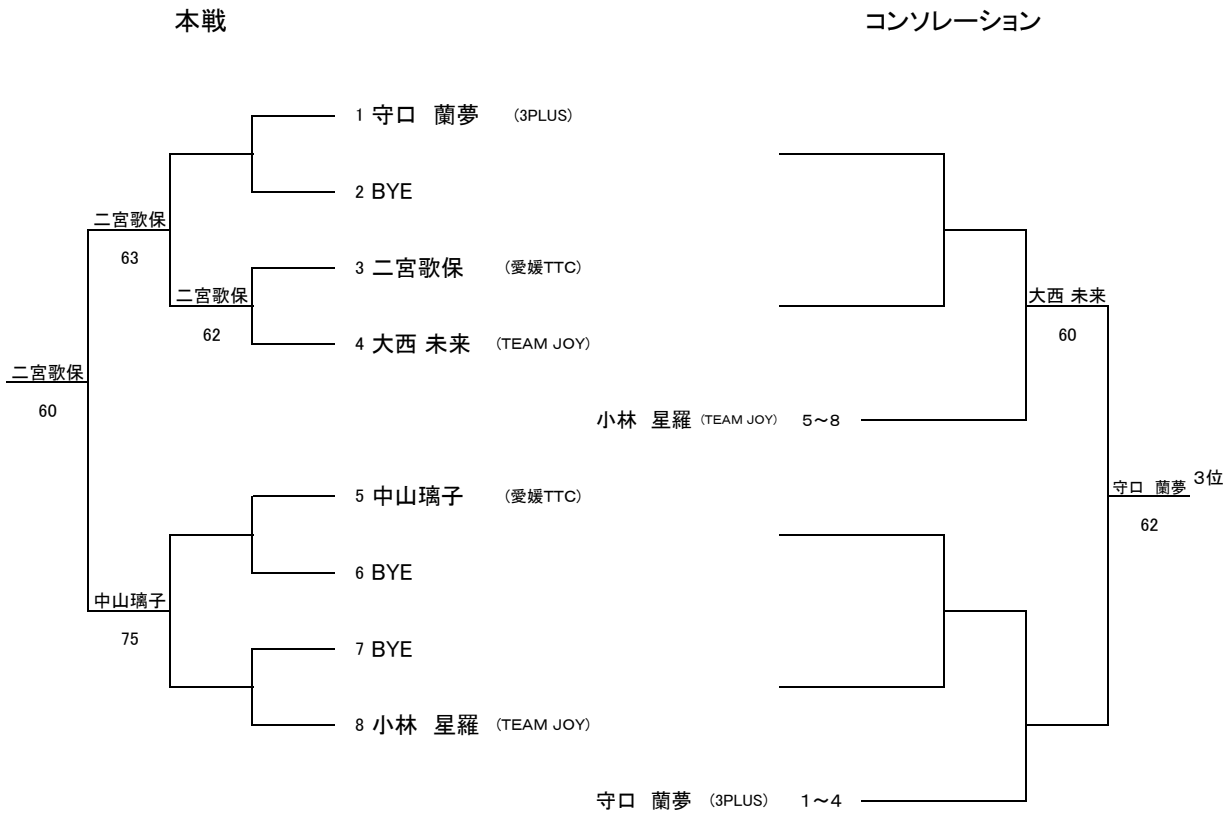

大会名　2009年第18回テニス伊予銀カップジュニアテニス選手権大会
期　日　平成21年2月21日(土)すべての試合の予定
会　場　松山市中央公園テニスコート　8:30受付完了

12歳以下女子シングルス

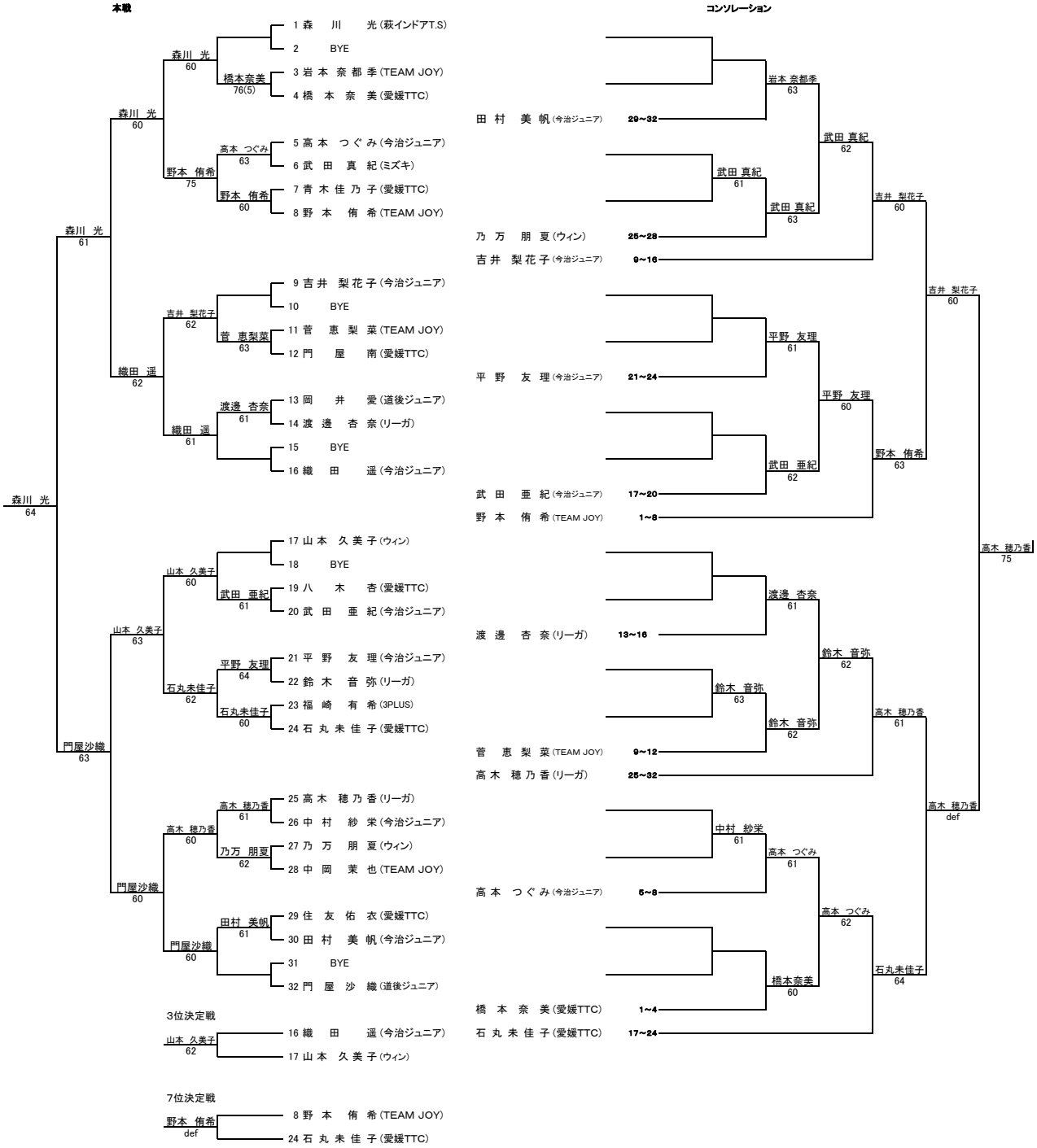

大会名　2009年第18回テニス伊予銀カップジュニアテニス選手権大会
期　日　平成21年2月21日（土）すべての試合の予定
会　場　松山市中央公園テニスコート8：30受付完了
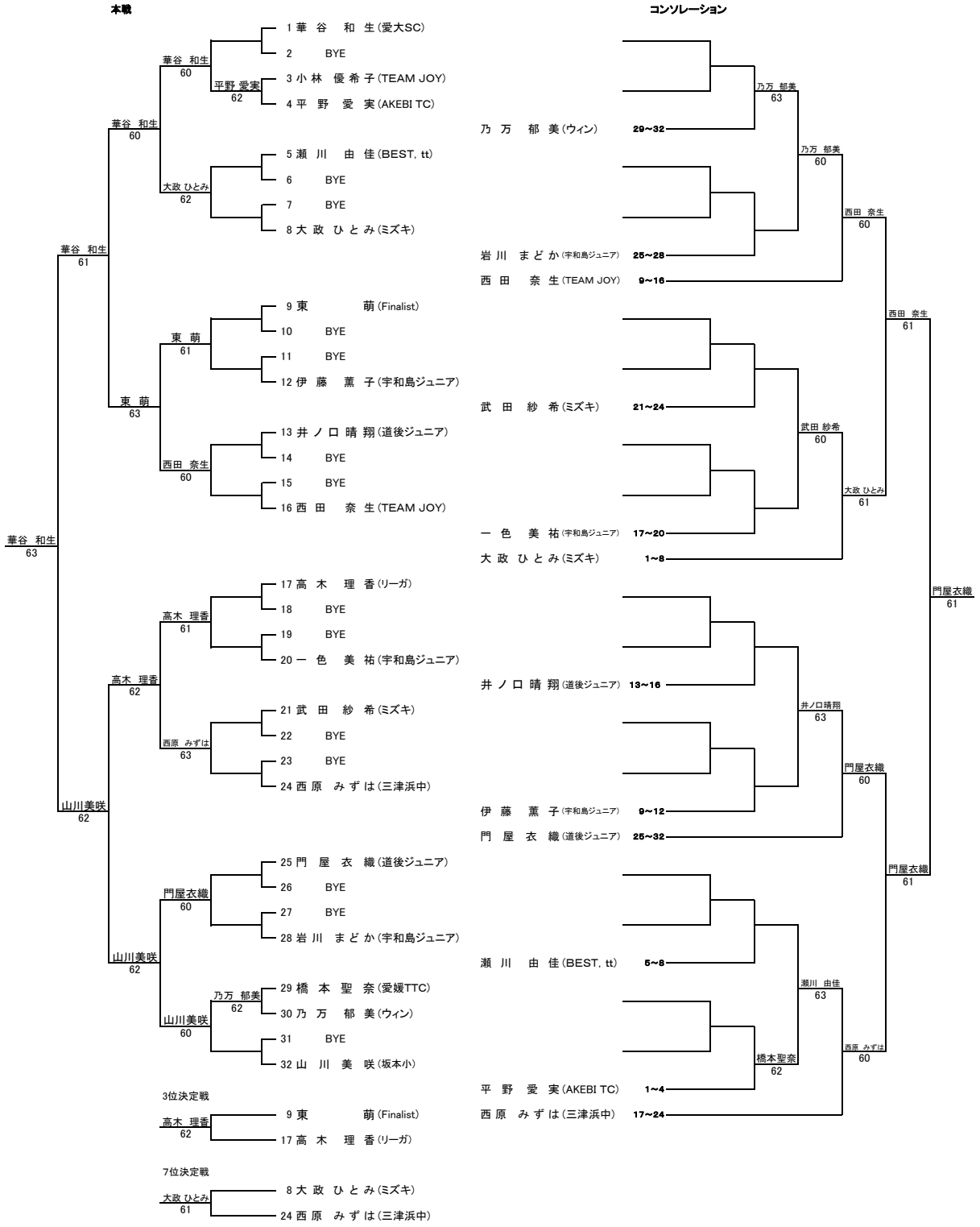
14歳以下女子シングルス