大会名 2007年第9回愛媛県夏季小・中学生テニス選手権
期　日 7月21日（土） 全ての試合を行う予定
会　場 今治市桜井スポーツランドテニスコート（砂入り人工芝10面）
種　目 小学生男子Aクラス シングルス
※ コンソレーションは本戦で対戦している場合は、本戦の勝者を勝ちとする

本　戦

1 平田龍一 (TEAM JOY)
2 bye
3 高市和登 (CLUB KID'S)
4 兵頭周作 (ＡＫＥＢＩ)
30.阿部慎太郎 29~32
5 芥川幸平 (ＡＫＥＢＩ)
6 bye
7 bye
8 水口佑樹 (ウィン)
28.綱島楓人 25~28
9.渡邉 悠 9~16
9 渡邉 悠 (今治ｼﾞｭﾆｱ)
10 bye
11 bye
12 尾崎 光 (ＡＫＥＢＩ)
21.三木 翔 21~24
13 八塚僚介 (Finalist)
14 bye
15 bye
16 値賀洋史 (リーガ)
20.尾崎 元 17~20
8.水口佑樹 1~8
17 山田純也 (Finalist)
18 bye
19 神戸愛生 (TEAM JOY)
20 尾崎 元 (ＡＫＥＢＩ)
13.八塚僚介 13~16
21 三木 翔 (Finalist)
22 bye
23 bye
24 鳥越 敬 (ＷＩＮＮＥＲ)
12.尾崎 光 9~12
25.高崎徹哉 25~32
25 高崎徹哉 (明倫小)
26 bye
27 bye
28 綱島楓人 (CLUB KID'S)
5.芥川幸平 5~8
29 岡本大輝 (TEAM JOY)
30 阿部慎太郎 (3PLUS)
31 bye
32 吉田将太郎 (Finalist)
4.兵頭周作 1~4
24.鳥越敬 17~24

平田 60
兵頭 63
平田 61
水口 64
平田 60
渡邉 63
値賀 61
値賀 60
優勝 平田 63
山田 60
尾崎 64
山田 61
鳥越 61
山田 64
高崎 62
吉田 60
阿部 60
吉田 60
阿部 61
阿部 63
阿部 61
阿部 61
尾崎 75
水口 62
八塚 61
尾崎 64
高崎 63
兵頭 76(3)
兵頭 61
鳥越 63
鳥越 61
鳥越 62

コンソレーション

5 位

3位決定戦

16 値賀洋史 (リーガ)
32 吉田将太郎 (Finalist)

吉田 62

7・8位決定戦（コンソレーションのベスト4）

8 水口佑樹 (ウィン)
25 高崎徹哉 (明倫小)

高崎 63

大会名　2007年第9回愛媛県夏季小・中学生テニス選手権
期　日　7月22日（日）　全ての試合を行う予定
会　場　今治市桜井スポーツランドテニスコート（砂入り人工芝10面）
種　目　中学生男子Aクラス　シングルス
※　コンソレーションは本戦で対戦している場合は、本戦の勝者を勝ちとする

本　戦

コンソレーション

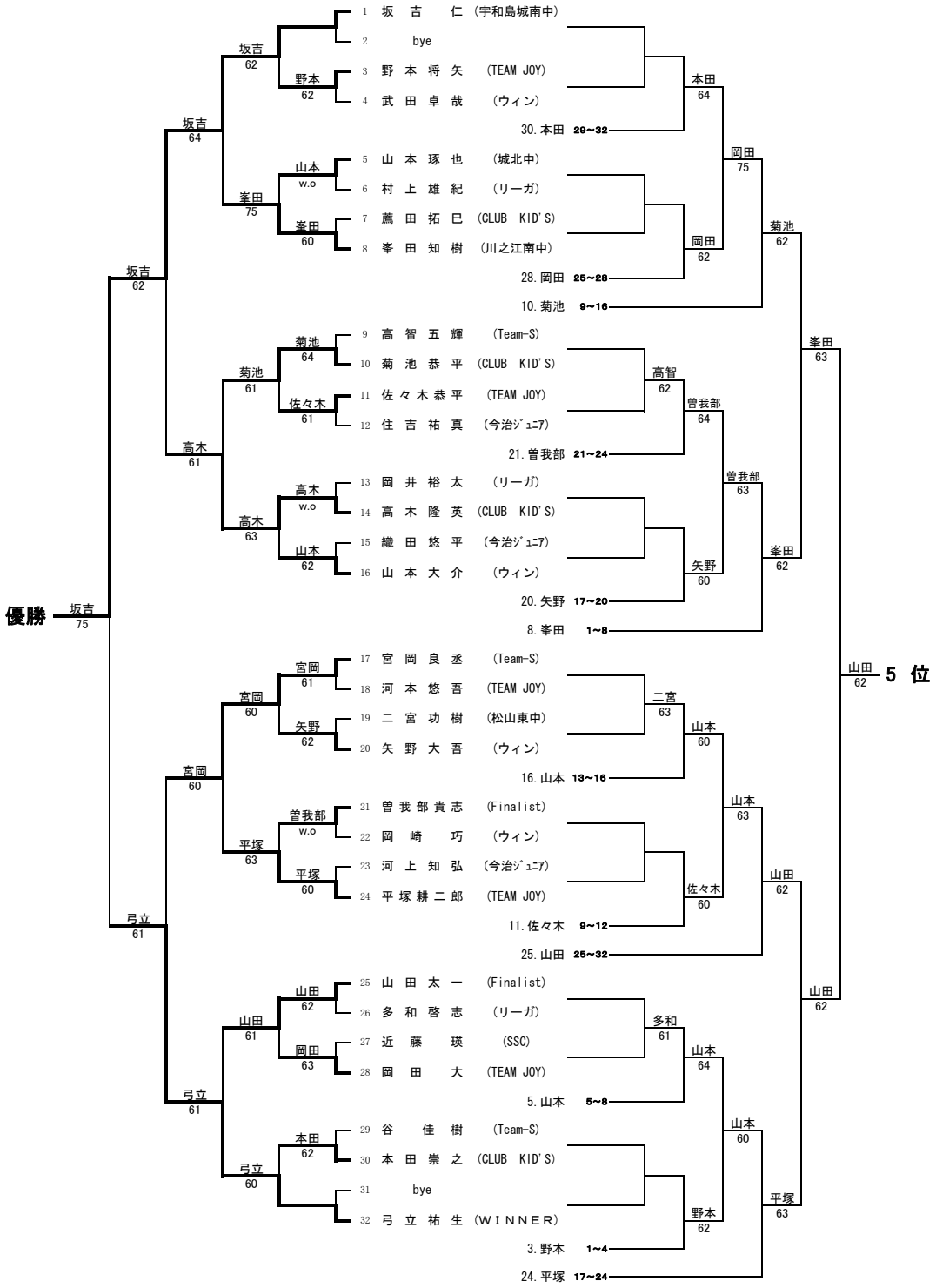

3位決定戦

高木 64
14 高木 隆英 (CLUB KID'S)
17 宮岡 良丞 (Team-S)

7・8位決定戦（コンソレーションのベスト4）

平塚 64
10 菊池 恭平 (CLUB KID'S)
24 平塚 耕二郎 (TEAM JOY)