男子シングルス

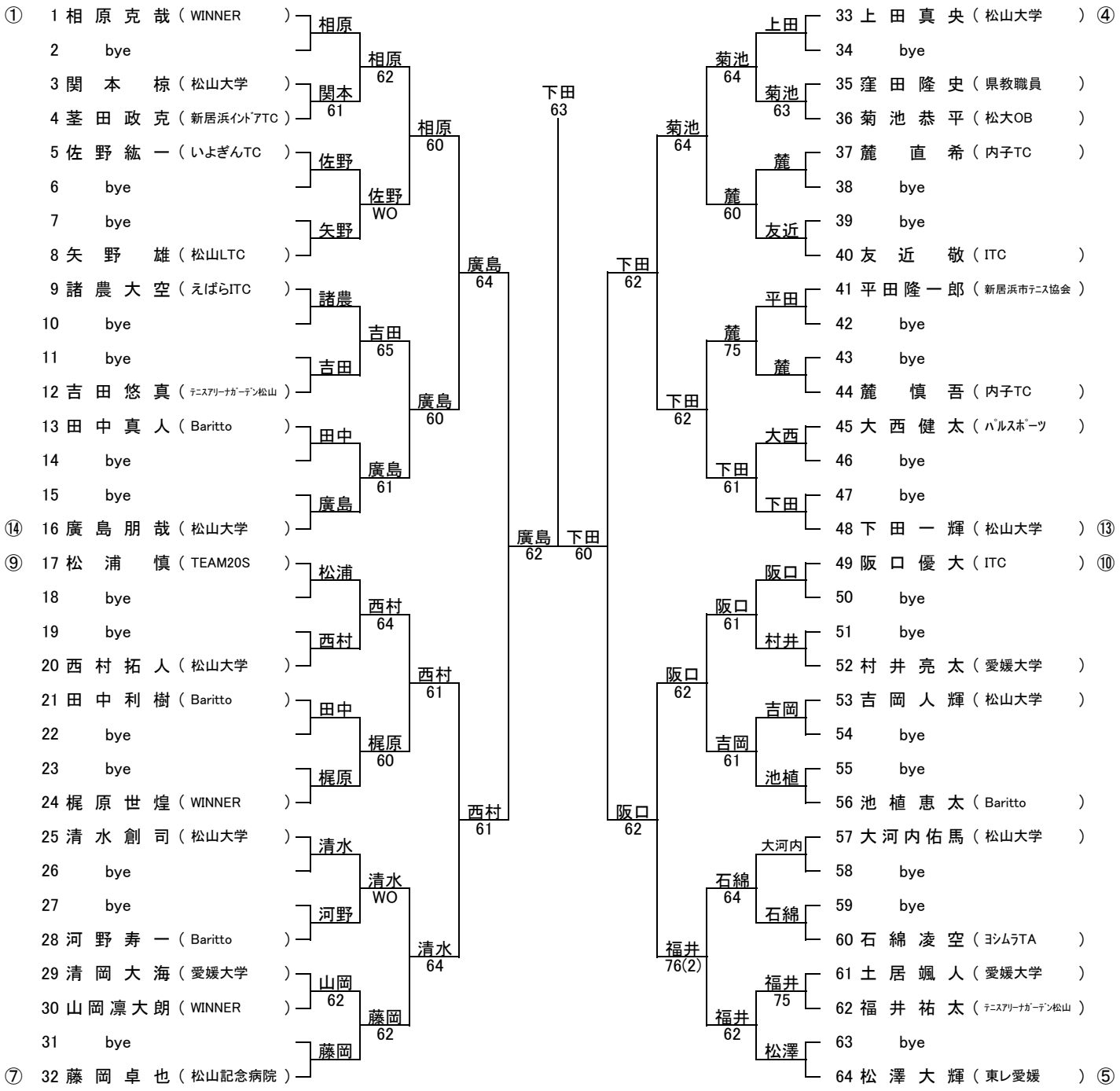
① 1 相原克哉（WINNER）
2 bye
3 関本 椋（松山大学）
4 茎田政克（新居浜ｲﾝﾄﾞｱTC）
5 佐野紘一（いよぎんTC）
6 bye
7 bye
8 矢野 雄（松山LTC）
9 諸農大空（えばらITC）
10 bye
11 bye
12 吉田悠真（ﾃﾆｽｱﾘｰﾅｶﾞｰﾃﾞﾝ松山）
13 田中真人（Baritto）
14 bye
15 bye
⑭ 16 廣島朋哉（松山大学）
⑨ 17 松浦 慎（TEAM20S）
18 bye
19 bye
20 西村拓人（松山大学）
21 田中利樹（Baritto）
22 bye
23 bye
24 梶原世煌（WINNER）
25 清水創司（松山大学）
26 bye
27 bye
28 河野寿一（Baritto）
29 清岡大海（愛媛大学）
30 山岡凛大朗（WINNER）
31 bye
⑦ 32 藤岡卓也（松山記念病院）
相原
関本
佐野
矢野
諸農
吉田
田中
廣島
松浦
西村
田中
梶原
清水
河野
山岡
藤岡
相原 62
佐野 WO
吉田 65
廣島 61
西村 64
梶原 60
清水 WO
藤岡 62
相原 60
廣島 60
西村 61
清水 64
廣島 64
西村 61
廣島 62
下田 63
下田 60
33 上田真央（松山大学）④
34 bye
35 窪田隆史（県教職員）
36 菊池恭平（松大OB）
37 麓 直希（内子TC）
38 bye
39 bye
40 友近 敬（ITC）
41 平田隆一郎（新居浜市ﾃﾆｽ協会）
42 bye
43 bye
44 麓 慎吾（内子TC）
45 大西健太（ﾊﾟﾙｽﾎﾟｰﾂ）
46 bye
47 bye
48 下田一輝（松山大学）⑬
49 阪口優大（ITC）⑩
50 bye
51 bye
52 村井亮太（愛媛大学）
53 吉岡人輝（松山大学）
54 bye
55 bye
56 池植恵太（Baritto）
57 大河内佑馬（松山大学）
58 bye
59 bye
60 石綿凌空（ﾖｼﾑﾗTA）
61 土居颯人（愛媛大学）
62 福井祐太（ﾃﾆｽｱﾘｰﾅｶﾞｰﾃﾞﾝ松山）
63 bye
64 松澤大輝（東レ愛媛）⑤
上田
菊池
麓
友近
平田
麓
大西
下田
阪口
村井
吉岡
池植
大河内
石綿
福井
松澤
菊池 64
麓 60
麓 75
下田 61
阪口 61
吉岡 61
石綿 64
福井 75
福井 62
菊池 64
下田 62
阪口 62
福井 76(2)
下田 62
阪口 62

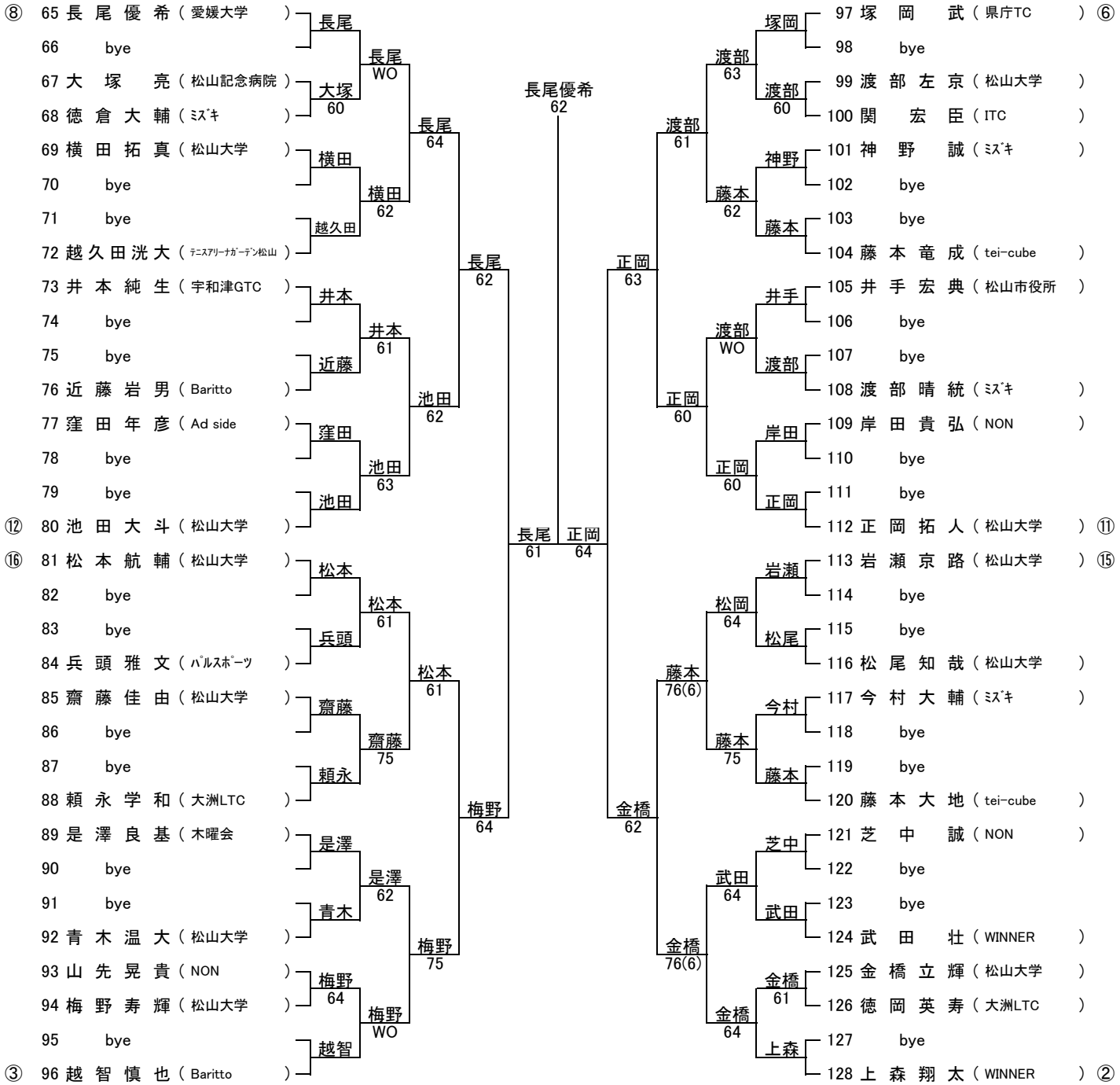

決勝

1～64　下田一輝（松山大学）

65～128　長尾優希（愛媛大学）

下田一輝 64