男子ダブルス

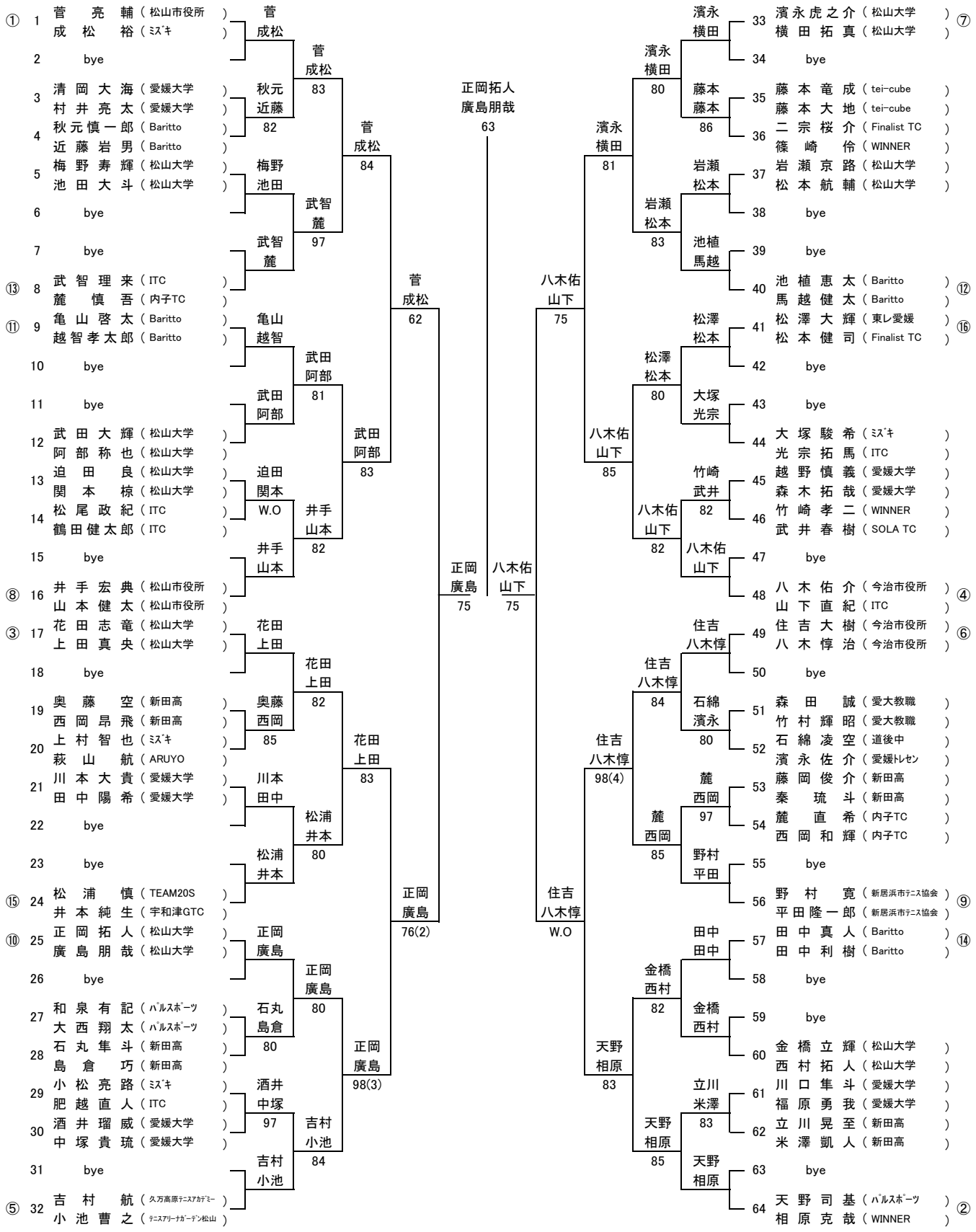
① 1 菅 亮輔（松山市役所）
成松 裕（ﾐｽﾞｷ）
2 bye
3 清岡大海（愛媛大学）
村井亮太（愛媛大学）
4 秋元慎一郎（Baritto）
近藤岩男（Baritto）
5 梅野寿輝（松山大学）
池田大斗（松山大学）
6 bye
7 bye
⑬ 8 武智理来（ITC）
麓 慎吾（内子TC）
⑪ 9 亀山啓太（Baritto）
越智孝太郎（Baritto）
10 bye
11 bye
12 武田大輝（松山大学）
阿部称也（松山大学）
13 迫田 良（松山大学）
関本 椋（松山大学）
14 松尾政紀（ITC）
鶴田健太郎（ITC）
15 bye
⑧ 16 井手宏典（松山市役所）
山本健太（松山市役所）
③ 17 花田志竜（松山大学）
上田真央（松山大学）
18 bye
19 奥藤 空（新田高）
西岡昂飛（新田高）
20 上村智也（ﾐｽﾞｷ）
萩山 航（ARUYO）
21 川本大貴（愛媛大学）
田中陽希（愛媛大学）
22 bye
23 bye
⑮ 24 松浦 慎（TEAM20S）
井本純生（宇和津GTC）
⑩ 25 正岡拓人（松山大学）
廣島朋哉（松山大学）
26 bye
27 和泉有記（ﾊﾟﾙｽﾎﾟｰﾂ）
大西翔太（ﾊﾟﾙｽﾎﾟｰﾂ）
28 石丸隼斗（新田高）
島倉 巧（新田高）
29 小松亮路（ﾐｽﾞｷ）
肥越直人（ITC）
30 酒井瑠威（愛媛大学）
中塚貴琉（愛媛大学）
31 bye
⑤ 32 吉村 航（久万高原ﾃﾆｽｱｶﾃﾞﾐｰ）
小池曹之（ﾃﾆｽｱﾘｰﾅｶﾞｰﾃﾞﾝ松山）
菅 成松
秋元 近藤 82
梅野 池田
武智 麓
亀山 越智
武田 阿部
迫田 関本 W.O
井手 山本
花田 上田
奥藤 西岡 85
川本 田中
松浦 井本
正岡 廣島
石丸 島倉 80
酒井 中塚 97
吉村 小池
菅 成松 83
武智 麓 97
武田 阿部 81
井手 山本 82
花田 上田 82
松浦 井本 80
正岡 廣島 80
吉村 小池 84
菅 成松 84
武田 阿部 83
花田 上田 83
正岡 廣島 98(3)
菅 成松 62
正岡 廣島 76(2)
正岡拓人 廣島朋哉 63
正岡 廣島 75
八木佑 山下 75
八木佑 山下 75
住吉 八木惇 W.O
濱永 横田 81
住吉 八木惇 98(4)
天野 相原 83
濱永 横田 80
岩瀬 松本 83
松澤 松本 80
八木佑 山下 85
蘰 西岡 85
天野 相原 85
濱永 横田
藤本 藤本 86
岩瀬 松本
池植 馬越
松澤 松本
大塚 光宗
竹崎 武井 82
八木佑 山下 82
住吉 八木惇
石綿 濱永 80
蘰 西岡 97
野村 平田
田中 田中
金橋 西村
立川 米澤 83
天野 相原
33 濱永虎之介（松山大学）
横田拓真（松山大学）
34 bye
35 藤本竜成（tei-cube）
藤本大地（tei-cube）
36 二宗桜介（Finalist TC）
篠崎 伶（WINNER）
37 岩瀬京路（松山大学）
松本航輔（松山大学）
38 bye
39 bye
40 池植恵太（Baritto）
馬越健太（Baritto）
41 松澤大輝（東レ愛媛）
松本健司（Finalist TC）
42 bye
43 bye
44 大塚駿希（ﾐｽﾞｷ）
光宗拓馬（ITC）
45 越野慎義（愛媛大学）
森木拓哉（愛媛大学）
46 竹崎孝二（WINNER）
武井春樹（SOLA TC）
47 bye
48 八木佑介（今治市役所）
山下直紀（ITC）
49 住吉大樹（今治市役所）
八木惇治（今治市役所）
50 bye
51 森田 誠（愛大教職）
竹村輝昭（愛大教職）
52 石綿凌空（道後中）
濱永佐介（愛媛ﾄﾚｾﾝ）
53 藤岡俊介（新田高）
秦 琉斗（新田高）
54 蘰 直希（内子TC）
西岡和輝（内子TC）
55 bye
56 野村 寛（新居浜市ﾃﾆｽ協会）
平田隆一郎（新居浜市ﾃﾆｽ協会）
57 田中真人（Baritto）
田中利樹（Baritto）
58 bye
59 bye
60 金橋立輝（松山大学）
西村拓人（松山大学）
61 川口隼斗（愛媛大学）
福原勇我（愛媛大学）
62 立川晃至（新田高）
米澤凱人（新田高）
63 bye
64 天野司基（ﾊﾟﾙｽﾎﾟｰﾂ）
相原克哉（WINNER）
⑦
⑫
⑯
④
⑥
⑨
⑭
②