第61回　社会人普及ダブルス県大会
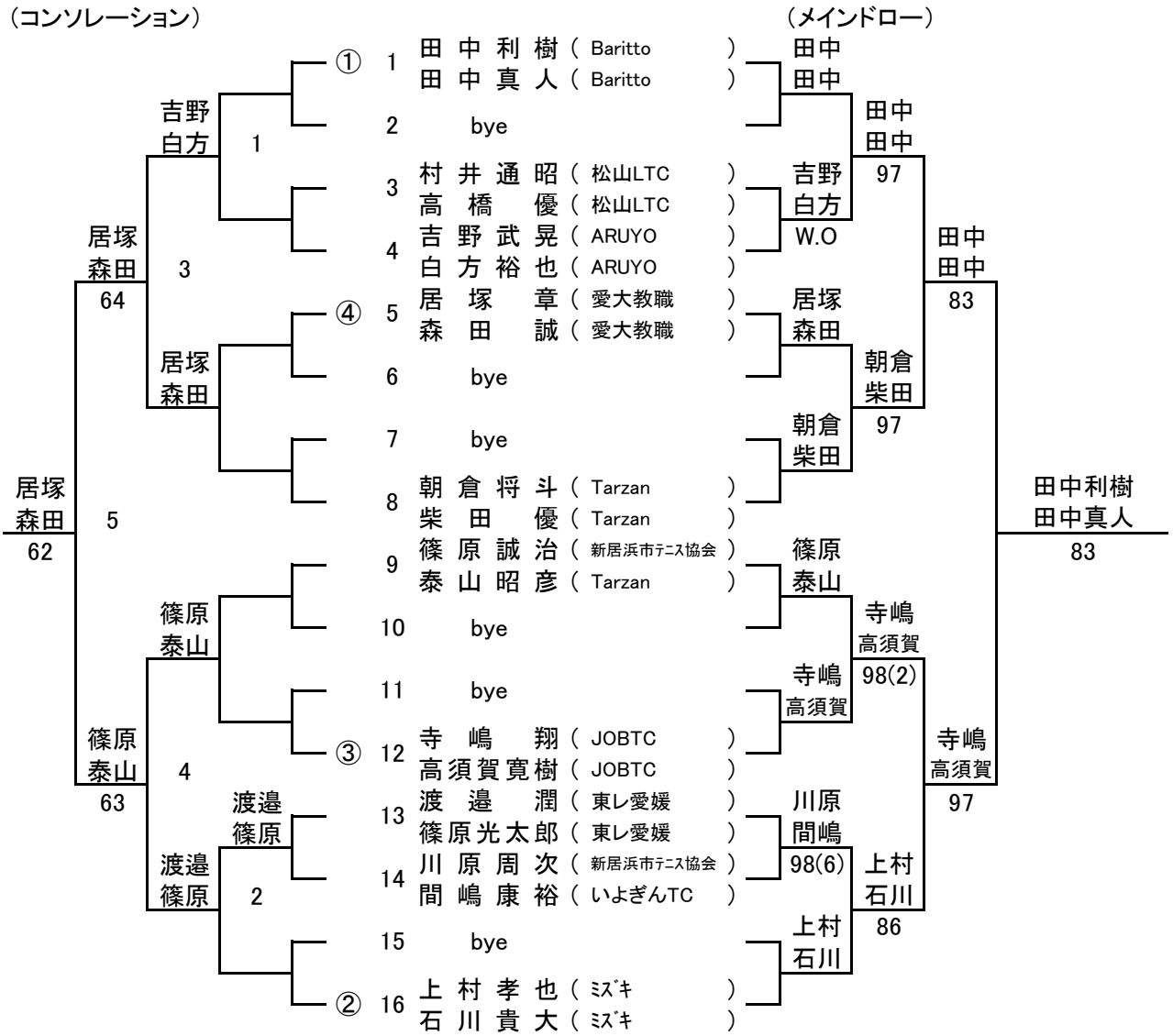
《男子　中級》