# 男子シングルス

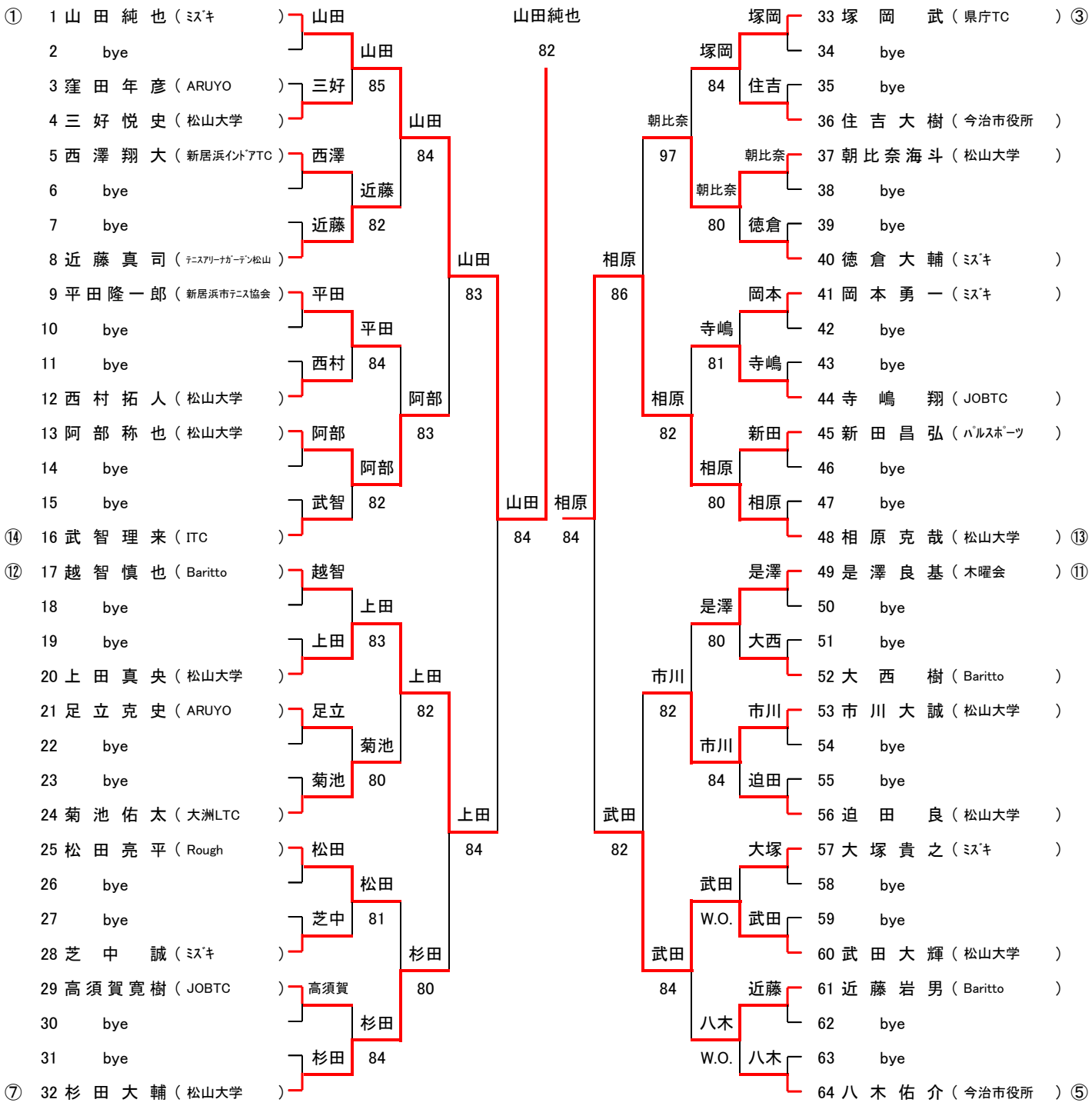
① 1 山 田 純 也 ( ﾐｽﾞｷ )
2 bye
3 窪 田 年 彦 ( ARUYO )
4 三 好 悦 史 ( 松山大学 )
5 西 澤 翔 大 ( 新居浜ｲﾝﾄﾞｱTC )
6 bye
7 bye
8 近 藤 真 司 ( ﾃﾆｽｱﾘｰﾅｶﾞｰﾃﾞﾝ松山 )
9 平 田 隆 一 郎 ( 新居浜市ﾃﾆｽ協会 )
10 bye
11 bye
12 西 村 拓 人 ( 松山大学 )
13 阿 部 称 也 ( 松山大学 )
14 bye
15 bye
⑭ 16 武 智 理 来 ( ITC )
⑫ 17 越 智 慎 也 ( Baritto )
18 bye
19 bye
20 上 田 真 央 ( 松山大学 )
21 足 立 克 史 ( ARUYO )
22 bye
23 bye
24 菊 池 佑 太 ( 大洲LTC )
25 松 田 亮 平 ( Rough )
26 bye
27 bye
28 芝 中 誠 ( ﾐｽﾞｷ )
29 高 須 賀 寛 樹 ( JOBTC )
30 bye
31 bye
⑦ 32 杉 田 大 輔 ( 松山大学 )
山田
三好
西澤
近藤
平田
西村
阿部
武智
越智
上田
足立
菊池
松田
芝中
高須賀
杉田
山田 85
近藤 82
山田 84
平田 84
阿部 83
上田 83
菊池 80
上田 82
松田 81
杉田 80
山田 83
上田 84
山田純也
82
山田 84
相原 84
塚岡
住吉
朝比奈
徳倉
岡本
寺嶋
新田
相原
是澤
大西
市川
迫田
大塚
武田
近藤
八木
塚岡 84
朝比奈 97
朝比奈 80
相原 86
寺嶋 81
相原 82
相原 80
是澤 80
市川 82
市川 84
武田 82
武田 W.O.
武田 84
八木 W.O.
33 塚 岡 武 ( 県庁TC ) ③
34 bye
35 bye
36 住 吉 大 樹 ( 今治市役所 )
37 朝 比 奈 海 斗 ( 松山大学 )
38 bye
39 bye
40 徳 倉 大 輔 ( ﾐｽﾞｷ )
41 岡 本 勇 一 ( ﾐｽﾞｷ )
42 bye
43 bye
44 寺 嶋 翔 ( JOBTC )
45 新 田 昌 弘 ( ﾊﾟﾙｽﾎﾟｰﾂ )
46 bye
47 bye
48 相 原 克 哉 ( 松山大学 ) ⑬
49 是 澤 良 基 ( 木曜会 ) ⑪
50 bye
51 bye
52 大 西 樹 ( Baritto )
53 市 川 大 誠 ( 松山大学 )
54 bye
55 bye
56 迫 田 良 ( 松山大学 )
57 大 塚 貴 之 ( ﾐｽﾞｷ )
58 bye
59 bye
60 武 田 大 輝 ( 松山大学 )
61 近 藤 岩 男 ( Baritto )
62 bye
63 bye
64 八 木 佑 介 ( 今治市役所 ) ⑤

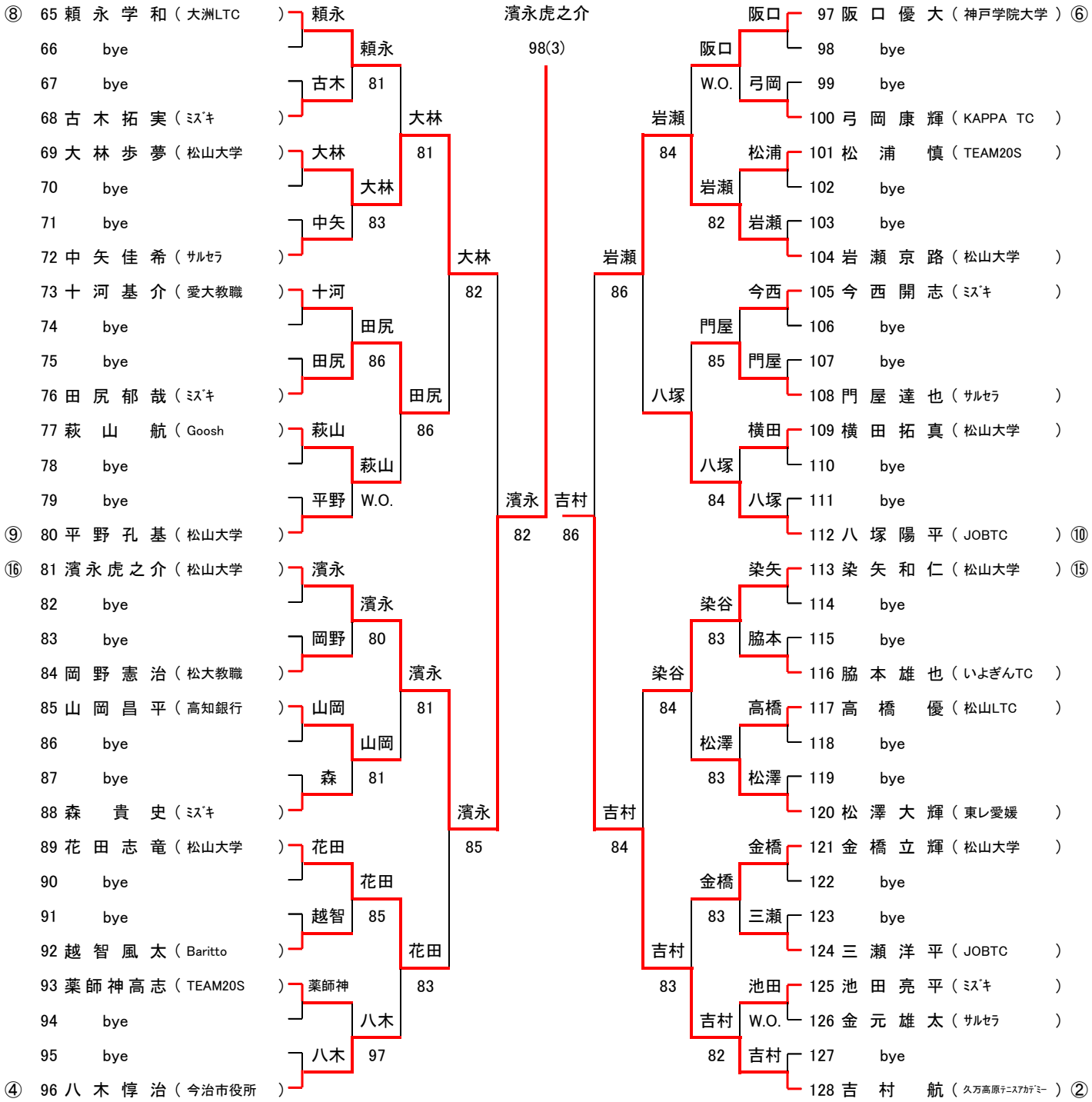


決勝

1～64 山田純也(ミズキ)

65～128 濱永虎之介(松山大学)

濱永虎之介 84