男子シングルス

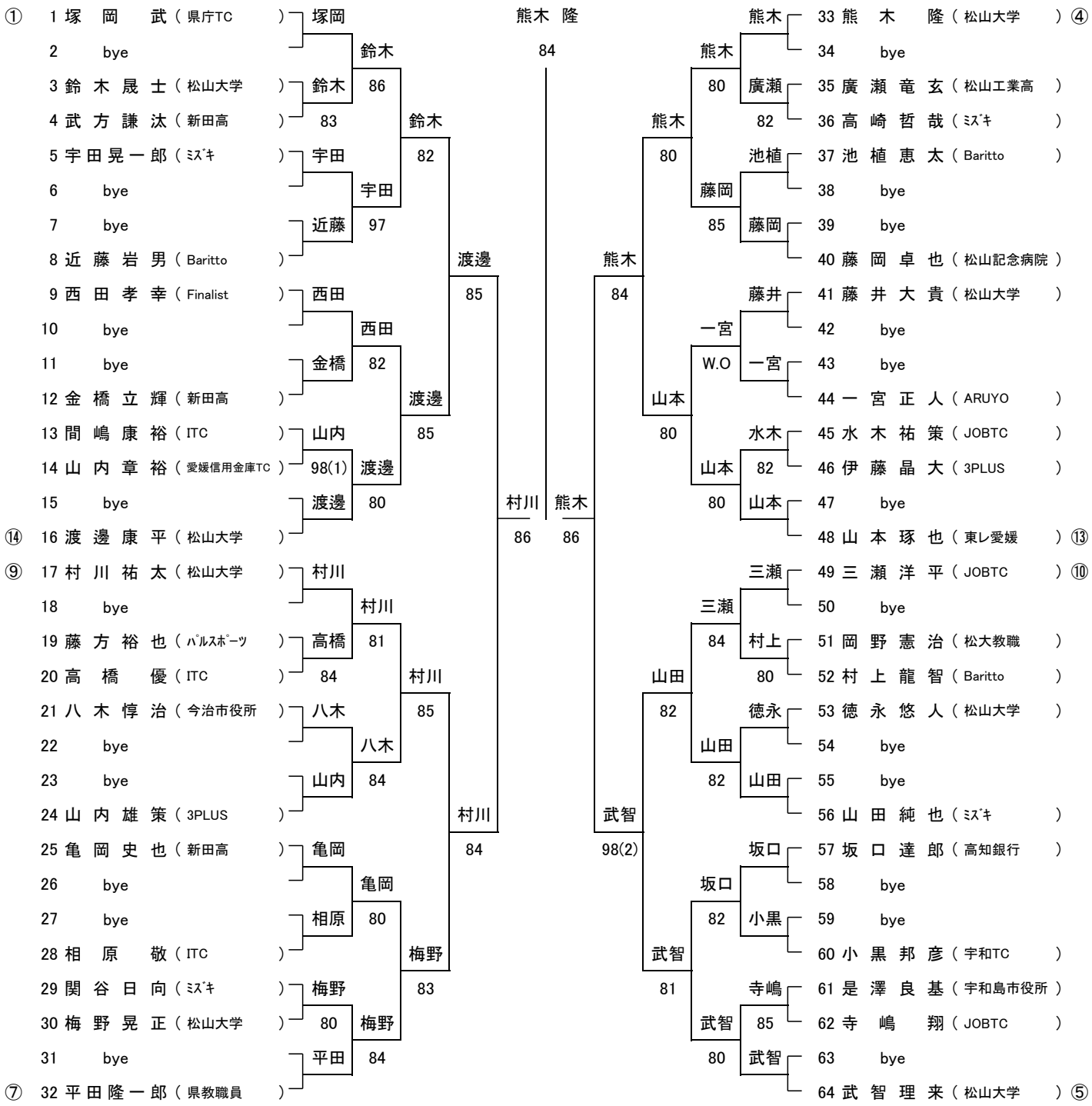
① 1 塚 岡 武 (県庁TC)
2 bye
3 鈴 木 晟 士 (松山大学)
4 武 方 謙 汰 (新田高)
5 宇 田 晃 一 郎 (ﾐｽﾞｷ)
6 bye
7 bye
8 近 藤 岩 男 (Baritto)
9 西 田 孝 幸 (Finalist)
10 bye
11 bye
12 金 橋 立 輝 (新田高)
13 間 嶋 康 裕 (ITC)
14 山 内 章 裕 (愛媛信用金庫TC)
15 bye
⑭ 16 渡 邊 康 平 (松山大学)
⑨ 17 村 川 祐 太 (松山大学)
18 bye
19 藤 方 裕 也 (ﾊﾟﾙｽﾎﾟｰﾂ)
20 高 橋 優 (ITC)
21 八 木 惇 治 (今治市役所)
22 bye
23 bye
24 山 内 雄 策 (3PLUS)
25 亀 岡 史 也 (新田高)
26 bye
27 bye
28 相 原 敬 (ITC)
29 関 谷 日 向 (ﾐｽﾞｷ)
30 梅 野 晃 正 (松山大学)
31 bye
⑦ 32 平 田 隆 一 郎 (県教職員)
塚岡
鈴木
86
鈴木
83
宇田
宇田
97
近藤
西田
西田
82
金橋
山内
98(1)
渡邊
渡邊
80
村川
村川
81
高橋
84
八木
八木
84
山内
亀岡
亀岡
80
相原
梅野
梅野
80
平田
84
鈴木
82
渡邊
85
渡邊
85
村川
85
梅野
83
村川
84
熊木 隆
84
村川
86
熊木
86
熊木
84
武智
98(2)
熊木
80
山本
80
山田
82
武智
81
熊木
80
藤岡
85
山本
80
山田
82
武智
80
熊木
廣瀬
82
池植
藤岡
藤岡
藤井
一宮
W.O
一宮
水木
山本
82
山本
三瀬
三瀬
84
村上
80
徳永
山田
山田
坂口
坂口
82
小黒
寺嶋
武智
85
武智
33 熊 木 隆 (松山大学) ④
34 bye
35 廣 瀬 竜 玄 (松山工業高)
36 高 崎 哲 哉 (ﾐｽﾞｷ)
37 池 植 恵 太 (Baritto)
38 bye
39 bye
40 藤 岡 卓 也 (松山記念病院)
41 藤 井 大 貴 (松山大学)
42 bye
43 bye
44 一 宮 正 人 (ARUYO)
45 水 木 祐 策 (JOBTC)
46 伊 藤 晶 大 (3PLUS)
47 bye
48 山 本 琢 也 (東レ愛媛) ⑬
49 三 瀬 洋 平 (JOBTC) ⑩
50 bye
51 岡 野 憲 治 (松大教職)
52 村 上 龍 智 (Baritto)
53 徳 永 悠 人 (松山大学)
54 bye
55 bye
56 山 田 純 也 (ﾐｽﾞｷ)
57 坂 口 達 郎 (高知銀行)
58 bye
59 bye
60 小 黒 邦 彦 (宇和TC)
61 是 澤 良 基 (宇和島市役所)
62 寺 嶋 翔 (JOBTC)
63 bye
64 武 智 理 来 (松山大学) ⑤

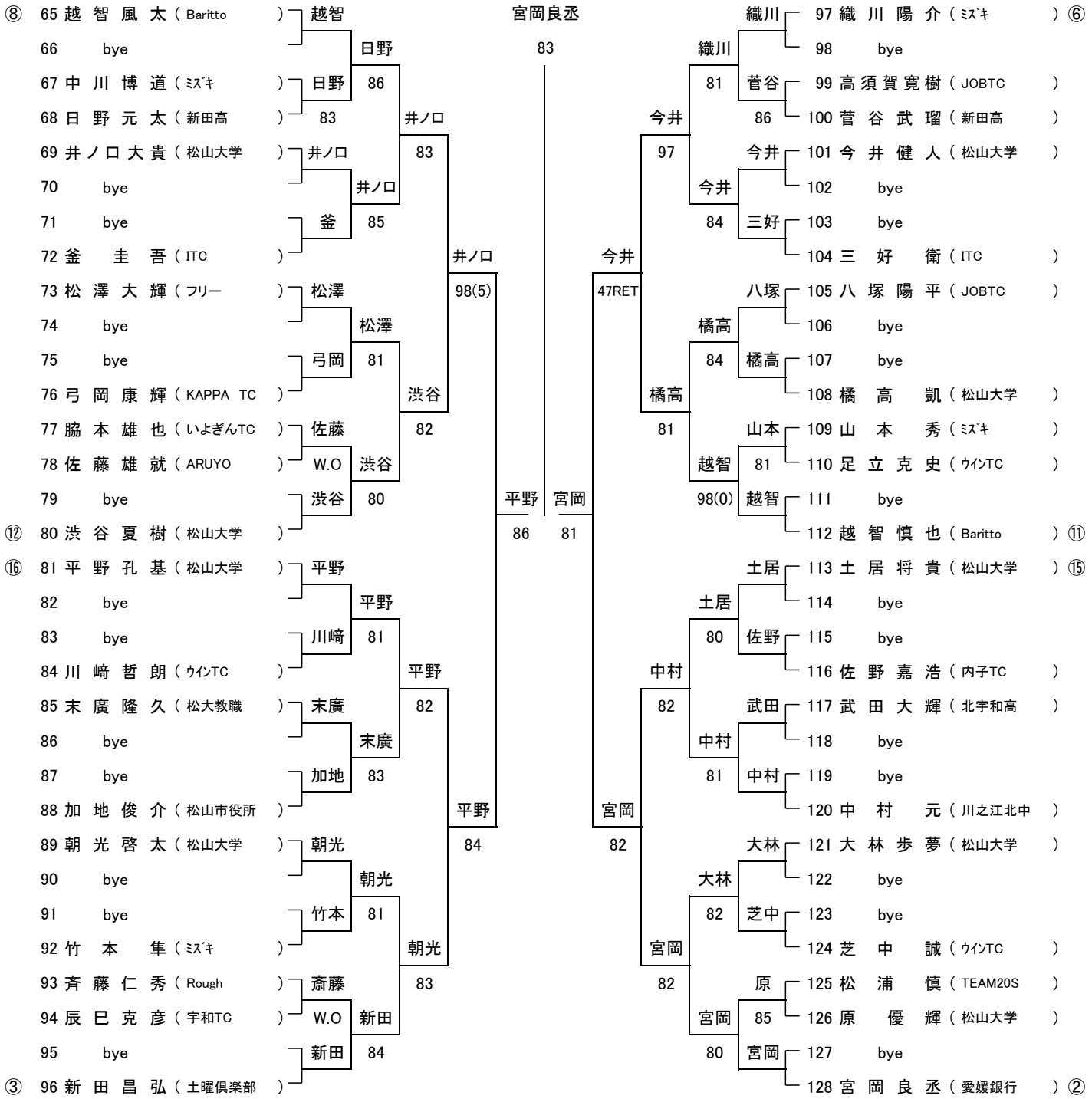
⑧ 65 越 智 風 太（Baritto）
66 bye
67 中 川 博 道（ﾐｽﾞｷ）
68 日 野 元 太（新田高）
69 井ノ口 大 貴（松山大学）
70 bye
71 bye
72 釜 圭 吾（ITC）
73 松 澤 大 輝（フリー）
74 bye
75 bye
76 弓 岡 康 輝（KAPPA TC）
77 脇 本 雄 也（いよぎんTC）
78 佐 藤 雄 就（ARUYO）
79 bye
⑫ 80 渋 谷 夏 樹（松山大学）
⑯ 81 平 野 孔 基（松山大学）
82 bye
83 bye
84 川 﨑 哲 朗（ｳｲﾝTC）
85 末 廣 隆 久（松大教職）
86 bye
87 bye
88 加 地 俊 介（松山市役所）
89 朝 光 啓 太（松山大学）
90 bye
91 bye
92 竹 本 隼（ﾐｽﾞｷ）
93 斉 藤 仁 秀（Rough）
94 辰 巳 克 彦（宇和TC）
95 bye
③ 96 新 田 昌 弘（土曜倶楽部）
越智
日野
日野
86
83
井ノロ
井ノロ
井ノロ
83
井ノロ
85
釜
松澤
松澤
81
弓岡
渋谷
82
佐藤
W.O
渋谷
渋谷
80
井ノロ
98(5)
平野
平野
81
川﨑
平野
82
末廣
末廣
83
加地
平野
84
朝光
朝光
81
竹本
朝光
83
斎藤
W.O
新田
新田
84
宮岡良丞
83
平野
86
宮岡
81
織川
織川
81
菅谷
86
今井
97
今井
今井
84
三好
今井
47RET
八塚
橘高
橘高
84
橘高
橘高
81
山本
越智
81
越智
98(0)
宮岡
82
土居
土居
80
佐野
中村
82
武田
中村
81
中村
宮岡
82
大林
大林
82
芝中
宮岡
85
原
宮岡
80
宮岡
97 織 川 陽 介（ﾐｽﾞｷ）⑥
98 bye
99 高 須 賀 寛 樹（JOBTC）
100 菅 谷 武 瑠（新田高）
101 今 井 健 人（松山大学）
102 bye
103 bye
104 三 好 衛（ITC）
105 八 塚 陽 平（JOBTC）
106 bye
107 bye
108 橘 高 凱（松山大学）
109 山 本 秀（ﾐｽﾞｷ）
110 足 立 克 史（ｳｲﾝTC）
111 bye
112 越 智 慎 也（Baritto）⑪
113 土 居 将 貴（松山大学）⑮
114 bye
115 bye
116 佐 野 嘉 浩（内子TC）
117 武 田 大 輝（北宇和高）
118 bye
119 bye
120 中 村 元（川之江北中）
121 大 林 歩 夢（松山大学）
122 bye
123 bye
124 芝 中 誠（ｳｲﾝTC）
125 松 浦 慎（TEAM20S）
126 原 優 輝（松山大学）
127 bye
128 宮 岡 良 丞（愛媛銀行）②

決勝

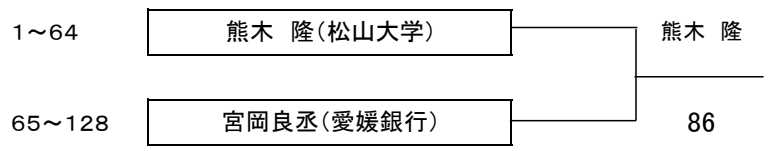
1～64
熊木 隆（松山大学）
65～128
宮岡良丞（愛媛銀行）
熊木 隆
86