《 男 子 A クラス 》

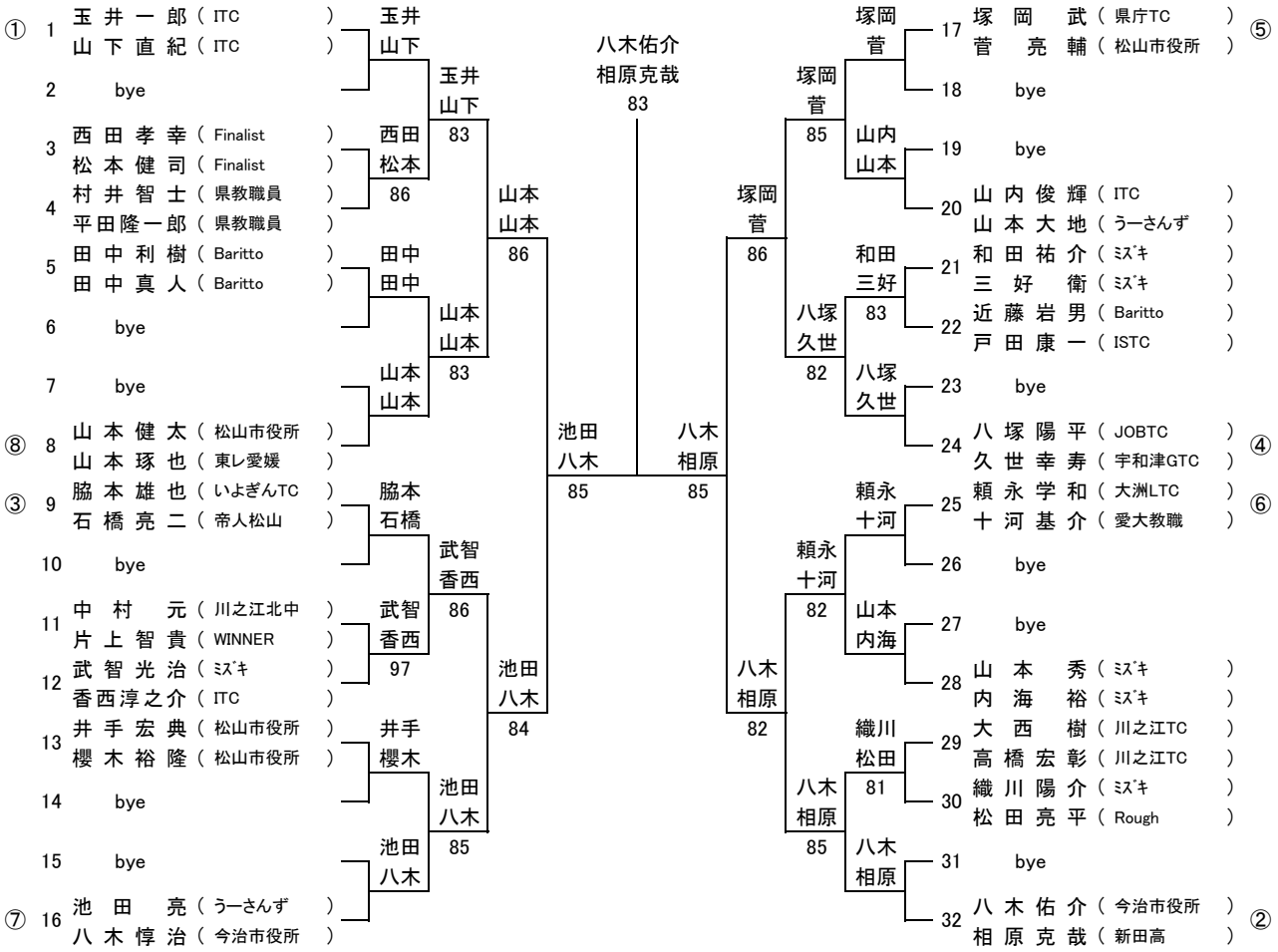
① 1 玉井一郎（ITC）
山下直紀（ITC）
2 bye
3 西田孝幸（Finalist）
松本健司（Finalist）
4 村井智士（県教職員）
平田隆一郎（県教職員）
5 田中利樹（Baritto）
田中真人（Baritto）
6 bye
7 bye
⑧ 8 山本健太（松山市役所）
山本琢也（東レ愛媛）
③ 9 脇本雄也（いよぎんTC）
石橋亮二（帝人松山）
10 bye
11 中村元（川之江北中）
片上智貴（WINNER）
12 武智光治（ﾐｽﾞｷ）
香西淳之介（ITC）
13 井手宏典（松山市役所）
櫻木裕隆（松山市役所）
14 bye
15 bye
⑦ 16 池田亮（うーさんず）
八木惇治（今治市役所）
玉井 山下
西田 松本 86
田中 田中
山本 山本 83
山本 山本
脇本 石橋
武智 香西 97
井手 櫻木
池田 八木 85
玉井 山下 83
山本 山本 86
武智 香西 86
池田 八木 84
池田 八木 85
八木佑介 相原克哉 83
塚岡 菅 86
八木 相原 82
塚岡 菅 85
八塚 久世 82
頼永 十河 82
八木 相原 85
山内 山本
和田 三好 83
八塚 久世
頼永 十河
山本 内海
織川 松田 81
八木 相原
17 塚岡武（県庁TC）
菅亮輔（松山市役所）⑤
18 bye
19 bye
20 山内俊輝（ITC）
山本大地（うーさんず）
21 和田祐介（ﾐｽﾞｷ）
三好衛（ﾐｽﾞｷ）
22 近藤岩男（Baritto）
戸田康一（ISTC）
23 bye
24 八塚陽平（JOBTC）
久世幸寿（宇和津GTC）④
25 頼永学和（大洲LTC）
十河基介（愛大教職）⑥
26 bye
27 bye
28 山本秀（ﾐｽﾞｷ）
内海裕（ﾐｽﾞｷ）
29 大西樹（川之江TC）
高橋宏彰（川之江TC）
30 織川陽介（ﾐｽﾞｷ）
松田亮平（Rough）
31 bye
32 八木佑介（今治市役所）
相原克哉（新田高）②

《 男 子 B クラス 》

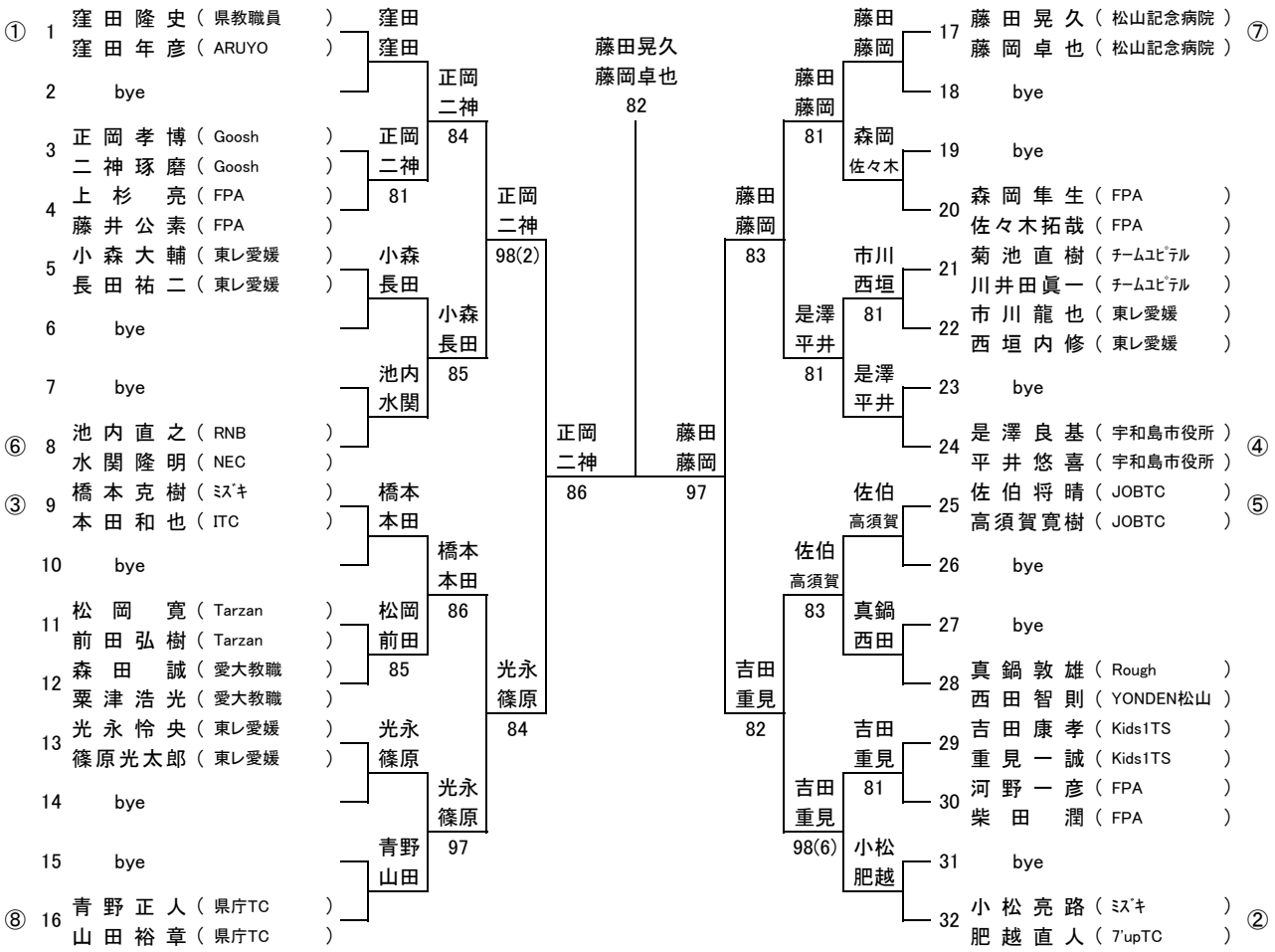
① 1 窪田隆史（県教職員）
窪田年彦（ARUYO）
2 bye
3 正岡孝博（Goosh）
二神琢磨（Goosh）
4 上杉亮（FPA）
藤井公素（FPA）
5 小森大輔（東レ愛媛）
長田祐二（東レ愛媛）
6 bye
7 bye
⑥ 8 池内直之（RNB）
水関隆明（NEC）
③ 9 橋本克樹（ﾐｽﾞｷ）
本田和也（ITC）
10 bye
11 松岡寛（Tarzan）
前田弘樹（Tarzan）
12 森田誠（愛大教職）
粟津浩光（愛大教職）
13 光永怜央（東レ愛媛）
篠原光太郎（東レ愛媛）
14 bye
15 bye
⑧ 16 青野正人（県庁TC）
山田裕章（県庁TC）
窪田
窪田
正岡
二神
84
正岡
二神
81
小森
長田
池内
水関
小森
長田
85
橋本
本田
橋本
本田
86
松岡
前田
85
光永
篠原
光永
篠原
青野
山田
光永
篠原
97
正岡
二神
98(2)
光永
篠原
84
正岡
二神
86
藤田晃久
藤岡卓也
82
藤田
藤岡
97
藤田
藤岡
83
吉田
重見
82
藤田
藤岡
81
是澤
平井
81
佐伯
高須賀
83
吉田
重見
98(6)
藤田
藤岡
森岡
佐々木
市川
西垣
81
是澤
平井
佐伯
高須賀
真鍋
西田
吉田
重見
81
小松
肥越
17 藤田晃久（松山記念病院）
藤岡卓也（松山記念病院）⑦
18 bye
19 bye
20 森岡隼生（FPA）
佐々木拓哉（FPA）
21 菊池直樹（ﾁｰﾑﾕﾋﾟﾃﾙ）
川井田眞一（ﾁｰﾑﾕﾋﾟﾃﾙ）
22 市川龍也（東レ愛媛）
西垣内修（東レ愛媛）
23 bye
24 是澤良基（宇和島市役所）
平井悠喜（宇和島市役所）④
25 佐伯将晴（JOBTC）
高須賀寛樹（JOBTC）⑤
26 bye
27 bye
28 真鍋敦雄（Rough）
西田智則（YONDEN松山）
29 吉田康孝（Kids1TS）
重見一誠（Kids1TS）
30 河野一彦（FPA）
柴田潤（FPA）
31 bye
32 小松亮路（ﾐｽﾞｷ）
肥越直人（7'upTC）②