女子ダブルス

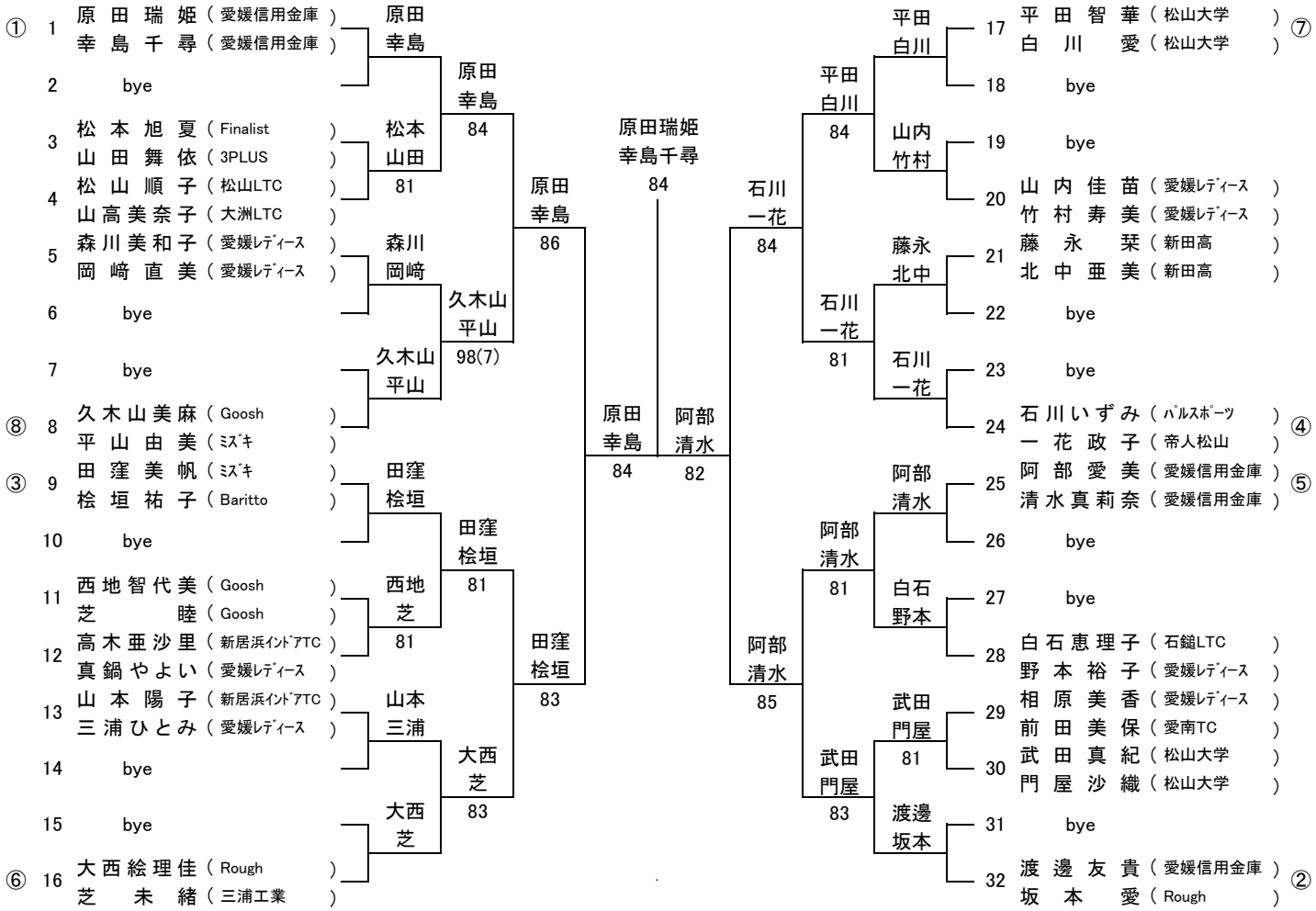
① 1 原田瑞姫（愛媛信用金庫）
幸島千尋（愛媛信用金庫）
2 bye
3 松本旭夏（Finalist）
山田舞依（3PLUS）
4 松山順子（松山LTC）
山高美奈子（大洲LTC）
5 森川美和子（愛媛ﾚﾃﾞｨｰｽ）
岡ﾑﾂ崎直美（愛媛ﾚﾃﾞｨｰｽ）
6 bye
7 bye
⑧ 8 久木山美麻（Goosh）
平山由美（ﾐｽﾞｷ）
③ 9 田窪美帆（ﾐｽﾞｷ）
桧垣祐子（Baritto）
10 bye
11 西地智代美（Goosh）
芝 睦（Goosh）
12 高木亜沙里（新居浜ｲﾝﾄﾞｱTC）
真鍋やよい（愛媛ﾚﾃﾞｨｰｽ）
13 山本陽子（新居浜ｲﾝﾄﾞｱTC）
三浦ひとみ（愛媛ﾚﾃﾞｨｰｽ）
14 bye
15 bye
⑥ 16 大西絵理佳（Rough）
芝 未緒（三浦工業）
原田 幸島
松本 山田 81
原田 幸島 84
森川 岡ﾑﾂ崎
久木山 平山 98(7)
久木山 平山
田窪 桧垣
西地 芝 81
田窪 桧垣 81
山本 三浦
大西 芝 83
大西 芝
原田 幸島 86
田窪 桧垣 83
原田 幸島 84
原田瑞姫 幸島千尋 84
阿部 清水 82
石川 一花 84
阿部 清水 85
平田 白川 84
石川 一花 81
阿部 清水 81
武田 門屋 83
平田 白川
山内 竹村
藤永 北中
石川 一花
阿部 清水
白石 野本
武田 門屋 81
渡邊 坂本
17 平田智華（松山大学）
白川 愛（松山大学）⑦
18 bye
19 bye
20 山内佳苗（愛媛ﾚﾃﾞｨｰｽ）
竹村寿美（愛媛ﾚﾃﾞｨｰｽ）
21 藤永 栞（新田高）
北中亜美（新田高）
22 bye
23 bye
24 石川いずみ（ﾊﾟﾙｽﾎﾟｰﾂ）
一花政子（帝人松山）④
25 阿部愛美（愛媛信用金庫）
清水真莉奈（愛媛信用金庫）⑤
26 bye
27 bye
28 白石恵理子（石鎚LTC）
野本裕子（愛媛ﾚﾃﾞｨｰｽ）
29 相原美香（愛媛ﾚﾃﾞｨｰｽ）
前田美保（愛南TC）
30 武田真紀（松山大学）
門屋沙織（松山大学）
31 bye
32 渡邊友貴（愛媛信用金庫）
坂本 愛（Rough）②