女子ダブルス

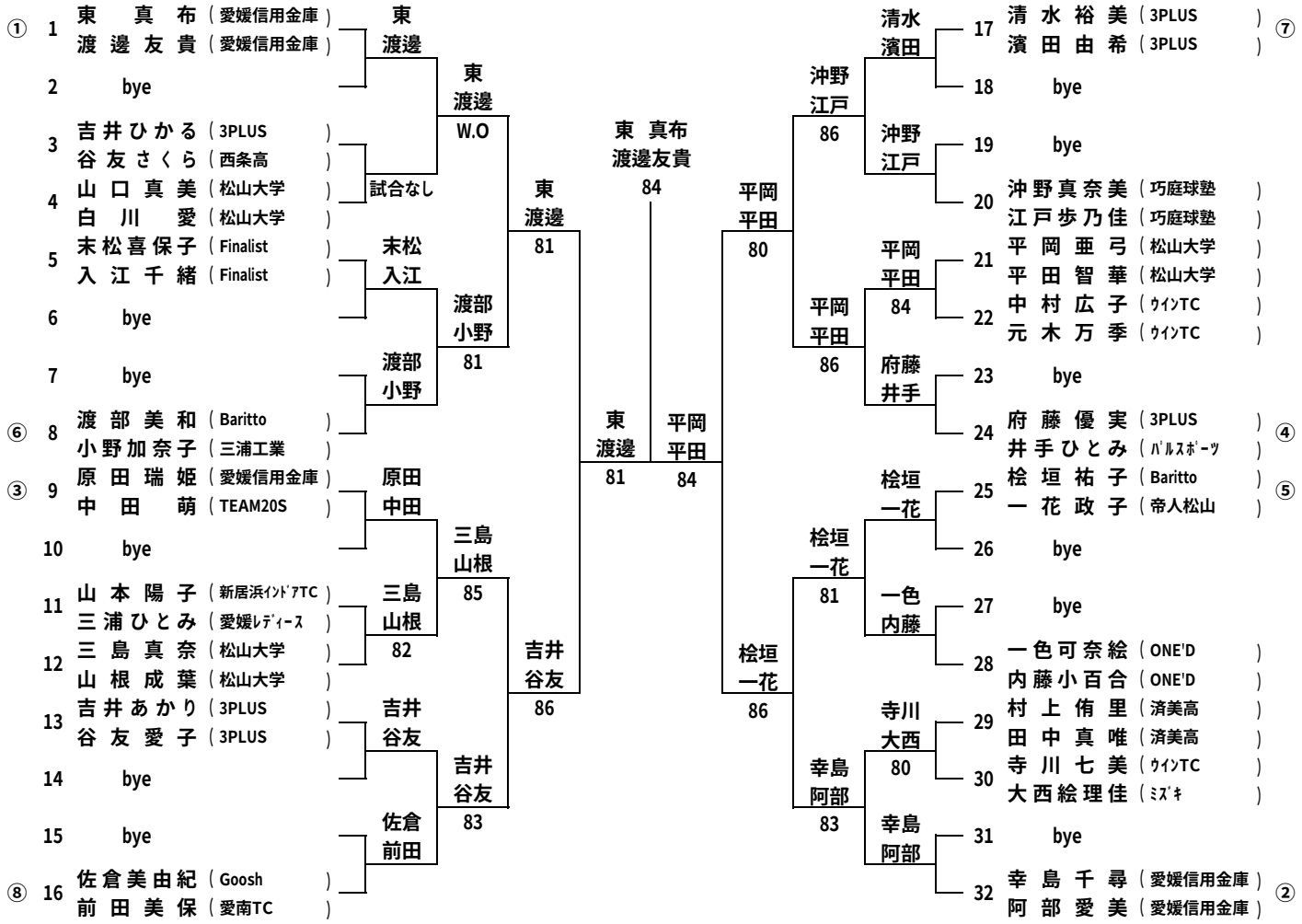
① 1 東 真布 (愛媛信用金庫) 渡邊友貴 (愛媛信用金庫)
2 bye
3 吉井ひかる (3PLUS) 谷友さくら (西条高)
4 山口真美 (松山大学) 白川 愛 (松山大学)
5 末松喜保子 (Finalist) 入江千緒 (Finalist)
6 bye
7 bye
⑥ 8 渡部美和 (Baritto) 小野加奈子 (三浦工業)
③ 9 原田瑞姫 (愛媛信用金庫) 中田 萌 (TEAM20S)
10 bye
11 山本陽子 (新居浜ｲﾝﾄﾞｱTC) 三浦ひとみ (愛媛ﾚﾃﾞｨｰｽ)
12 三島真奈 (松山大学) 山根成葉 (松山大学)
13 吉井あかり (3PLUS) 谷友愛子 (3PLUS)
14 bye
15 bye
⑧ 16 佐倉美由紀 (Goosh) 前田美保 (愛南TC)
東 渡邊
試合なし
東 渡邊 W.O
末松 入江
渡部 小野 81
渡部 小野
原田 中田
三島 山根 85
三島 山根 82
吉井 谷友
吉井 谷友 83
佐倉 前田
東 渡邊 81
吉井 谷友 86
東 渡邊 81
東 真布 渡邊友貴 84
平岡 平田 84
平岡 平田 80
桧垣 一花 86
沖野 江戸 86
平岡 平田 86
桧垣 一花 81
幸島 阿部 83
清水 濱田
沖野 江戸
平岡 平田 84
府藤 井手
桧垣 一花
一色 内藤
寺川 大西 80
幸島 阿部
17 清水裕美 (3PLUS) 濱田由希 (3PLUS) ⑦
18 bye
19 bye
20 沖野真奈美 (巧庭球塾) 江戸歩乃佳 (巧庭球塾)
21 平岡亜弓 (松山大学) 平田智華 (松山大学)
22 中村広子 (ｳｲﾝTC) 元木万季 (ｳｲﾝTC)
23 bye
24 府藤優実 (3PLUS) 井手ひとみ (ﾊﾟﾙｽﾎﾟｰﾂ) ④
25 桧垣祐子 (Baritto) 一花政子 (帝人松山) ⑤
26 bye
27 bye
28 一色可奈絵 (ONE'D) 内藤小百合 (ONE'D)
29 村上侑里 (済美高) 田中真唯 (済美高)
30 寺川七美 (ｳｲﾝTC) 大西絵理佳 (ﾐｽﾞｷ)
31 bye
32 幸島千尋 (愛媛信用金庫) 阿部愛美 (愛媛信用金庫) ②