女子シングルス

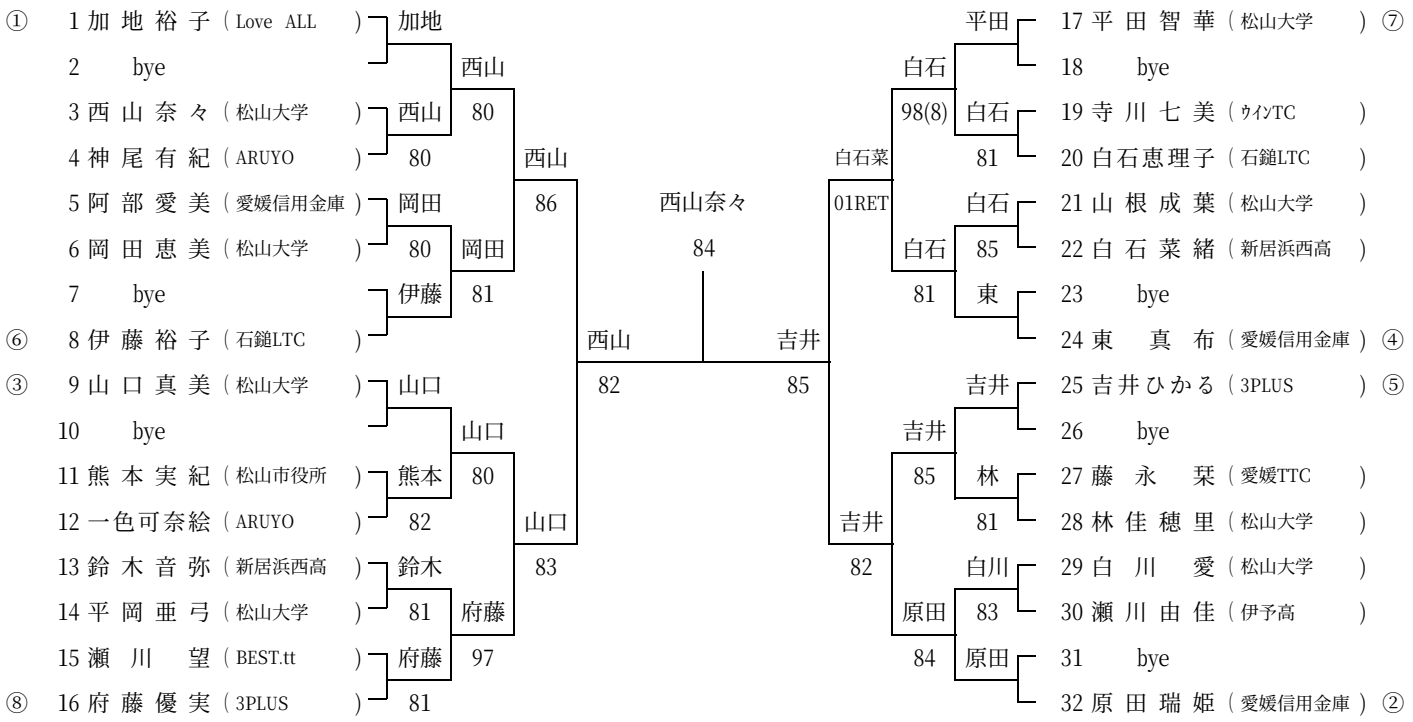
① 1 加地裕子（Love ALL）
2 bye
3 西山奈々（松山大学）
4 神尾有紀（ARUYO）
5 阿部愛美（愛媛信用金庫）
6 岡田恵美（松山大学）
7 bye
⑥ 8 伊藤裕子（石鎚LTC）
③ 9 山口真美（松山大学）
10 bye
11 熊本実紀（松山市役所）
12 一色可奈絵（ARUYO）
13 鈴木音弥（新居浜西高）
14 平岡亜弓（松山大学）
15 瀬川望（BEST.tt）
⑧ 16 府藤優実（3PLUS）
加地
西山
80
西山
80
岡田
80
岡田
81
伊藤
山口
山口
80
熊本
82
鈴木
81
府藤
府藤
97
81
西山
86
山口
83
西山
82
西山奈々
84
吉井
85
白石菜
01RET
吉井
82
平田
白石
98(8)
白石
81
白石
白石
85
81
東
吉井
吉井
85
林
81
白川
原田
83
84
原田
17 平田智華（松山大学）⑦
18 bye
19 寺川七美（ｳｲﾝTC）
20 白石恵理子（石鎚LTC）
21 山根成葉（松山大学）
22 白石菜緒（新居浜西高）
23 bye
24 東真布（愛媛信用金庫）④
25 吉井ひかる（3PLUS）⑤
26 bye
27 藤永栞（愛媛TTC）
28 林佳穂里（松山大学）
29 白川愛（松山大学）
30 瀬川由佳（伊予高）
31 bye
32 原田瑞姫（愛媛信用金庫）②