男子シングルス

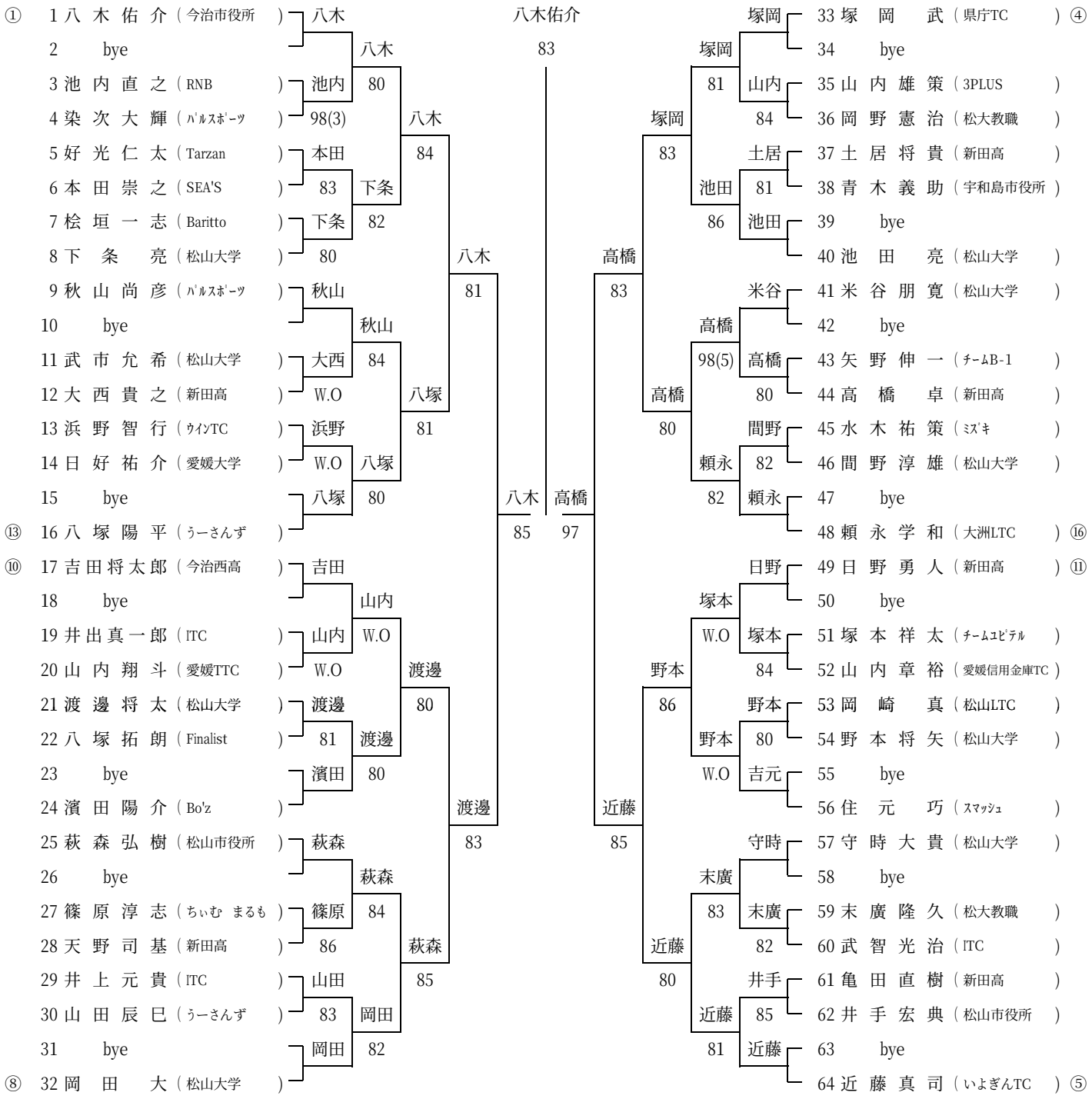
① 1 八木佑介（今治市役所）
2 bye
3 池内直之（RNB）
4 染次大輝（ﾊﾟﾙｽﾎﾟｰﾂ）
5 好光仁太（Tarzan）
6 本田崇之（SEA'S）
7 桧垣一志（Baritto）
8 下条亮（松山大学）
9 秋山尚彦（ﾊﾟﾙｽﾎﾟｰﾂ）
10 bye
11 武市允希（松山大学）
12 大西貴之（新田高）
13 浜野智行（ｳｲﾝTC）
14 日好祐介（愛媛大学）
15 bye
⑬ 16 八塚陽平（うーさんず）
⑩ 17 吉田将太郎（今治西高）
18 bye
19 井出真一郎（ITC）
20 山内翔斗（愛媛TTC）
21 渡邊将太（松山大学）
22 八塚拓朗（Finalist）
23 bye
24 濱田陽介（Bo'z）
25 萩森弘樹（松山市役所）
26 bye
27 篠原淳志（ちぃむ まるも）
28 天野司基（新田高）
29 井上元貴（ITC）
30 山田辰巳（うーさんず）
31 bye
⑧ 32 岡田大（松山大学）
八木
八木 80
池内 98(3)
本田 83
下条 82
下条 80
秋山
秋山 84
大西 W.O
浜野 W.O
八塚 80
八塚
八木 84
八塚 81
八木 81
吉田
山内 W.O
山内 W.O
渡邊 80
渡邊 81
濱田 80
萩森
萩森 84
篠原 86
山田 83
岡田 82
渡邊 80
萩森 85
渡邊 83
八木 85
八木佑介 83
高橋 97
塚岡 33 塚岡武（県庁TC）④
34 bye
塚岡 81
山内 35 山内雄策（3PLUS）
84 36 岡野憲治（松大教職）
塚岡 83
土居 37 土居将貴（新田高）
池田 81
38 青木義助（宇和島市役所）
池田 86
池田 39 bye
40 池田亮（松山大学）
高橋 83
米谷 41 米谷朋寛（松山大学）
高橋 42 bye
98(5) 高橋 43 矢野伸一（ﾁｰﾑB-1）
高橋 80
80 44 高橋卓（新田高）
間野 45 水木祐策（ﾐｽﾞｷ）
頼永 82
46 間野淳雄（松山大学）
82 頼永 47 bye
48 頼永学和（大洲LTC）⑯
日野 49 日野勇人（新田高）⑪
50 bye
塚本 W.O
塚本 51 塚本祥太（ﾁｰﾑﾕﾋﾟﾃﾙ）
野本 86
84 52 山内章裕（愛媛信用金庫TC）
野本 53 岡崎真（松山LTC）
野本 80
54 野本将矢（松山大学）
W.O 吉元 55 bye
56 住元巧（ｽﾏｯｼｭ）
近藤 85
守時 57 守時大貴（松山大学）
末廣 58 bye
83 末廣 59 末廣隆久（松大教職）
近藤 82
60 武智光治（ITC）
80 井手 61 亀田直樹（新田高）
近藤 85
62 井手宏典（松山市役所）
81 近藤 63 bye
64 近藤真司（いよぎんTC）⑤

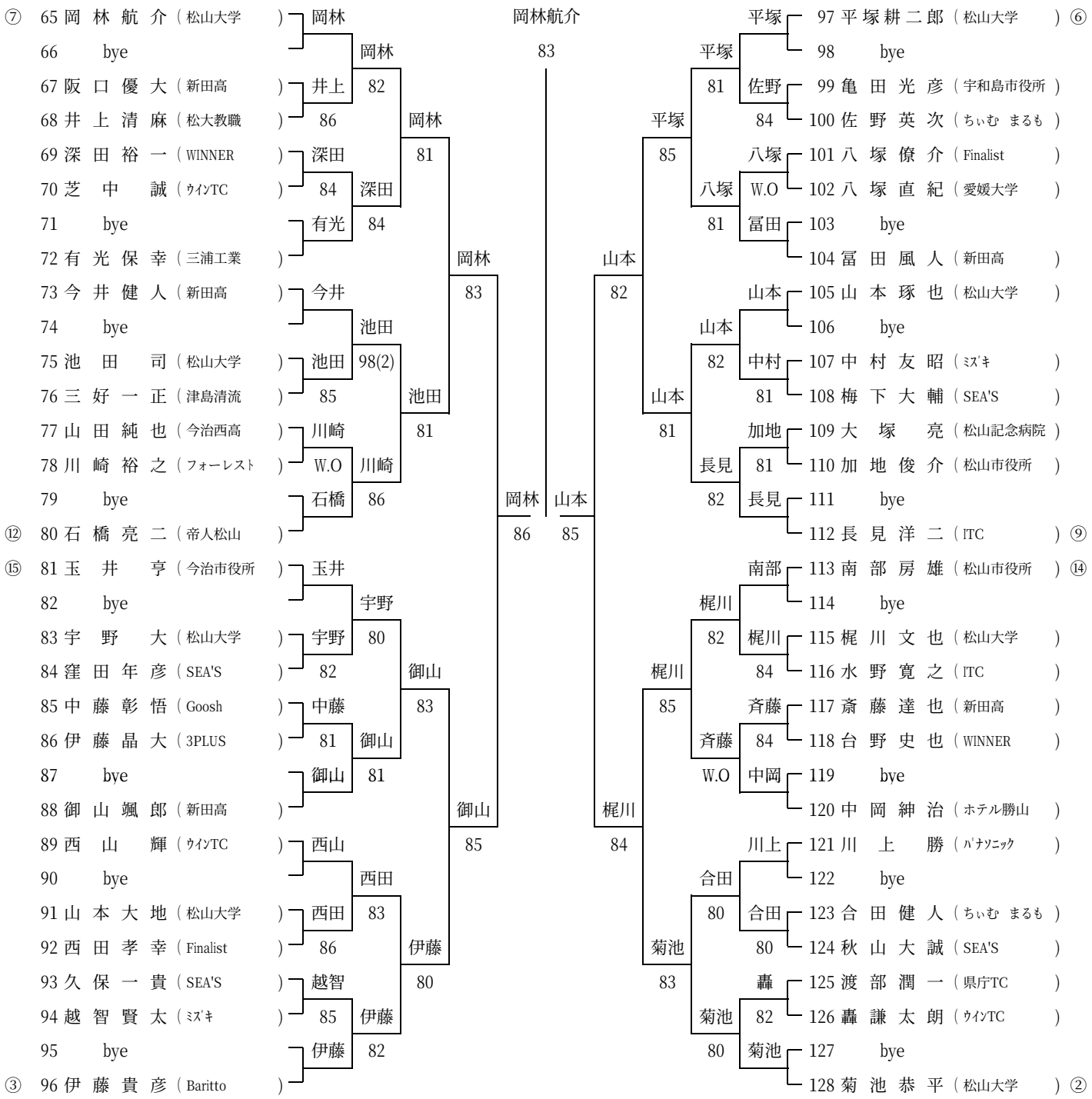

決勝

1～64　八木佑介（今治市役所）

65～128　岡林航介（松山大学）

八木佑介

86