男子シングルス

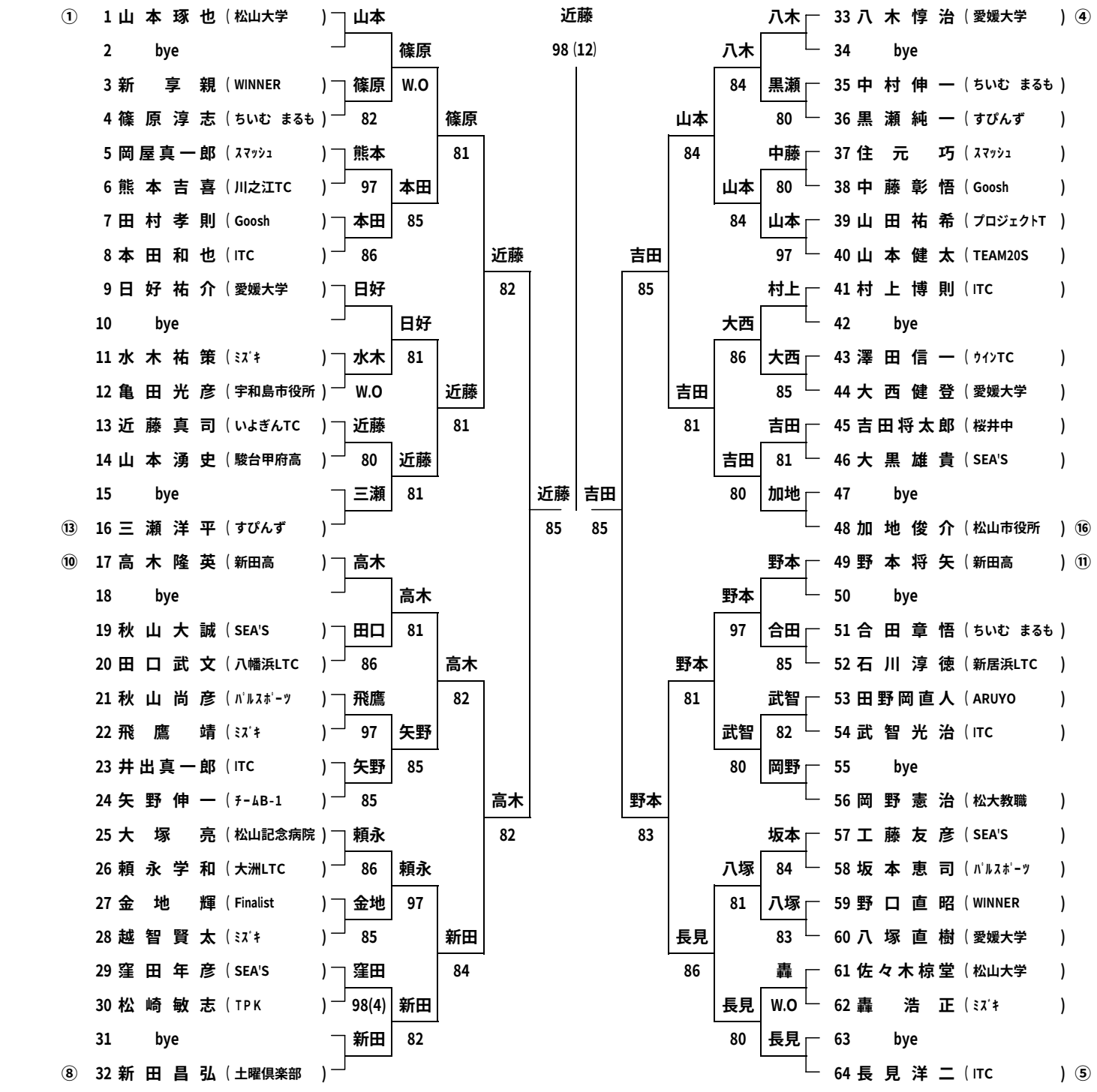
① 1 山本琢也（松山大学）
2 bye
3 新享親（WINNER）
4 篠原淳志（ちいむ まるも）
5 岡屋真一郎（ｽﾏｯｼｭ）
6 熊本吉喜（川之江TC）
7 田村孝則（Goosh）
8 本田和也（ITC）
9 日好祐介（愛媛大学）
10 bye
11 水木祐策（ﾐｽﾞｷ）
12 亀田光彦（宇和島市役所）
13 近藤真司（いよぎんTC）
14 山本湧史（駿台甲府高）
15 bye
⑬ 16 三瀬洋平（すぴんず）
⑩ 17 高木隆英（新田高）
18 bye
19 秋山大誠（SEA'S）
20 田口武文（八幡浜LTC）
21 秋山尚彦（ﾊﾟﾙｽﾎﾟｰﾂ）
22 飛鷹靖（ﾐｽﾞｷ）
23 井出真一郎（ITC）
24 矢野伸一（ﾁｰﾑB-1）
25 大塚亮（松山記念病院）
26 頼永学和（大洲LTC）
27 金地輝（Finalist）
28 越智賢太（ﾐｽﾞｷ）
29 窪田年彦（SEA'S）
30 松崎敏志（TPK）
31 bye
⑧ 32 新田昌弘（土曜倶楽部）
山本
篠原
篠原 W.O
篠原 82
熊本
本田 97
本田 85
本田 86
日好
日好
水木 81
W.O
近藤
近藤 80
近藤 81
三瀬 81
高木
高木
田口 81
田口 86
飛鷹
矢野 97
矢野 85
矢野 85
頼永
頼永 86
金地 97
金地 85
窪田
新田 98(4)
新田 82
篠原 81
近藤 81
近藤 82
高木 82
新田 84
高木 82
近藤 85
近藤
98 (12)
近藤 85 吉田 85
吉田
吉田 85
野本
野本 83
山本 84
吉田 81
野本 81
長見 86
八木
八木 84
山本 84
中藤
山本 80
山本 97
村上
大西
大西 86
吉田 85
吉田
吉田 81
加地 80
野本
野本 97
野本 85
武智
武智 82
岡野 80
坂本
八塚 84
八塚 81
八塚 83
轟
長見 W.O
長見 80
33 八木惇治（愛媛大学）④
34 bye
35 中村伸一（ちいむ まるも）
36 黒瀬純一（すぴんず）
37 住元巧（ｽﾏｯｼｭ）
38 中藤彰悟（Goosh）
39 山田祐希（プロジェクトT）
40 山本健太（TEAM20S）
41 村上博則（ITC）
42 bye
43 澤田信一（ｳｲﾝTC）
44 大西健登（愛媛大学）
45 吉田将太郎（桜井中）
46 大黒雄貴（SEA'S）
47 bye
48 加地俊介（松山市役所）⑯
49 野本将矢（新田高）⑪
50 bye
51 合田章悟（ちいむ まるも）
52 石川淳徳（新居浜LTC）
53 田野岡直人（ARUYO）
54 武智光治（ITC）
55 bye
56 岡野憲治（松大教職）
57 工藤友彦（SEA'S）
58 坂本恵司（ﾊﾟﾙｽﾎﾟｰﾂ）
59 野口直昭（WINNER）
60 八塚直樹（愛媛大学）
61 佐々木椋堂（松山大学）
62 轟浩正（ﾐｽﾞｷ）
63 bye
64 長見洋二（ITC）⑤

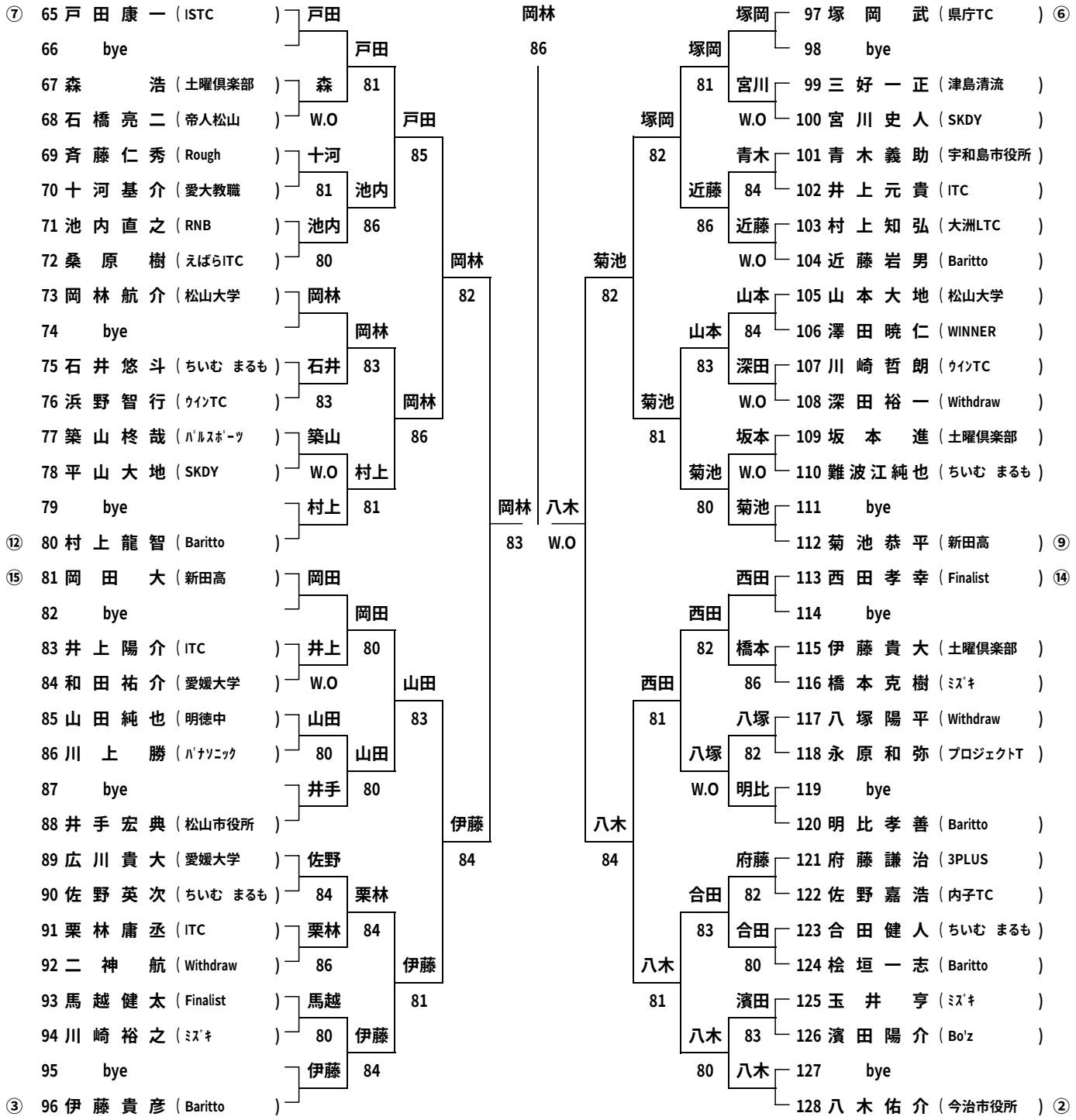

決勝

1～64	近藤真司（いよぎんTC）	近藤真司
65～128	岡林航介（松山大学）	83