男子ダブルス

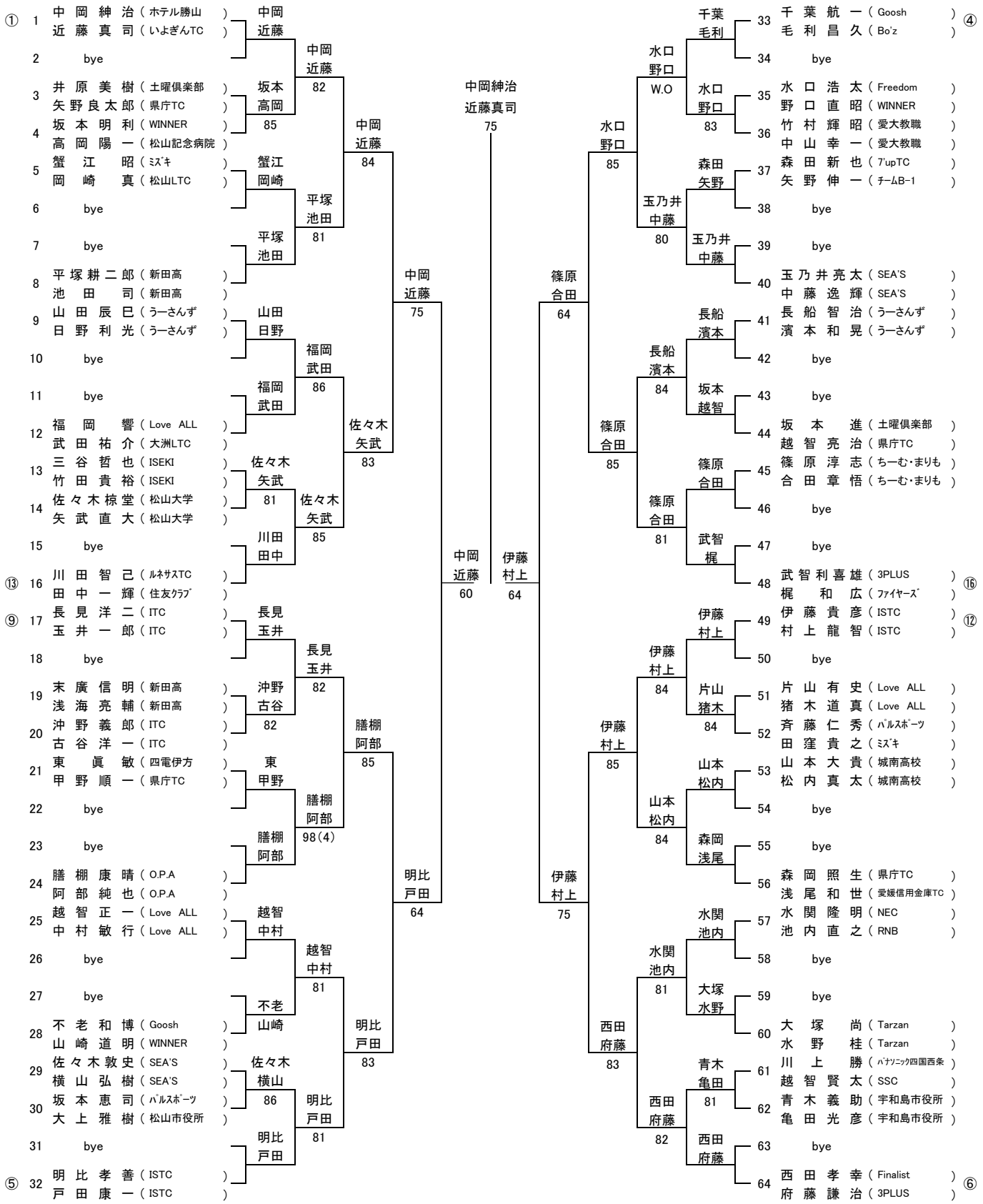
中岡紳治 近藤真司 75
中岡 近藤 60
伊藤 村上 64
中岡 近藤 75
明比 戸田 64
中岡 近藤 84
佐々木 矢武 83
膳棚 阿部 85
明比 戸田 83
中岡 近藤 82
坂本 高岡 85
蟹江 岡崎
平塚 池田 81
平塚 池田
山田 日野
福岡 武田 86
福岡 武田
佐々木 矢武 81
佐々木 矢武 85
川田 田中
長見 玉井 82
沖野 古谷 82
東 甲野
膳棚 阿部 98(4)
膳棚 阿部
越智 中村
越智 中村 81
不老 山崎
佐々木 横山 86
明比 戸田 81
明比 戸田
① 1 中岡紳治（ホテル勝山）
近藤真司（いよぎんTC）
2 bye
3 井原美樹（土曜倶楽部）
矢野良太郎（県庁TC）
4 坂本明利（WINNER）
高岡陽一（松山記念病院）
5 蟹江昭（ﾐｽﾞｷ）
岡崎真（松山LTC）
6 bye
7 bye
8 平塚耕二郎（新田高）
池田司（新田高）
9 山田辰巳（うーさんず）
日野利光（うーさんず）
10 bye
11 bye
12 福岡響（Love ALL）
武田祐介（大洲LTC）
13 三谷哲也（ISEKI）
竹田貴裕（ISEKI）
14 佐々木椋堂（松山大学）
矢武直大（松山大学）
15 bye
⑬ 16 川田智己（ﾙﾈｻｽTC）
田中一輝（住友ｸﾗﾌﾞ）
⑨ 17 長見洋二（ITC）
玉井一郎（ITC）
18 bye
19 末廣信明（新田高）
浅海亮輔（新田高）
20 沖野義郎（ITC）
古谷洋一（ITC）
21 東眞敏（四電伊方）
甲野順一（県庁TC）
22 bye
23 bye
24 膳棚康晴（O.P.A）
阿部純也（O.P.A）
25 越智正一（Love ALL）
中村敏行（Love ALL）
26 bye
27 bye
28 不老和博（Goosh）
山崎道明（WINNER）
29 佐々木敦史（SEA'S）
横山弘樹（SEA'S）
30 坂本恵司（ﾊﾟﾙｽﾎﾟｰﾂ）
大上雅樹（松山市役所）
31 bye
⑤ 32 明比孝善（ISTC）
戸田康一（ISTC）
篠原 合田 64
伊藤 村上 75
水口 野口 85
篠原 合田 85
伊藤 村上 85
西田 府藤 83
水口 野口 W.O
水口 野口 83
玉乃井 中藤 80
長船 濱本 84
坂本 越智
篠原 合田 81
武智 梶
伊藤 村上 84
片山 猪木 84
山本 松内 84
森岡 浅尾
水関 池内 81
大塚 水野
青木 亀田 81
西田 府藤 82
西田 府藤
千葉 毛利
33 千葉航一（Goosh）
毛利昌久（Bo'z）
④
34 bye
35 水口浩太（Freedom）
野口直昭（WINNER）
36 竹村輝昭（愛大教職）
中山幸一（愛大教職）
37 森田新也（7'upTC）
矢野伸一（ﾁｰﾑB-1）
38 bye
39 bye
40 玉乃井亮太（SEA'S）
中藤逸輝（SEA'S）
41 長船智治（うーさんず）
濱本和晃（うーさんず）
42 bye
43 bye
44 坂本進（土曜倶楽部）
越智亮治（県庁TC）
45 篠原淳志（ちーむ・まりも）
合田章悟（ちーむ・まりも）
46 bye
47 bye
48 武智利喜雄（3PLUS）
梶和広（ﾌｧｲﾔｰｽﾞ）
⑯
49 伊藤貴彦（ISTC）
村上龍智（ISTC）
⑫
50 bye
51 片山有史（Love ALL）
猪木道真（Love ALL）
52 斉藤仁秀（ﾊﾟﾙｽﾎﾟｰﾂ）
田窪貴之（ﾐｽﾞｷ）
53 山本大貴（城南高校）
松内真太（城南高校）
54 bye
55 bye
56 森岡照生（県庁TC）
浅尾和世（愛媛信用金庫TC）
57 水関隆明（NEC）
池内直之（RNB）
58 bye
59 bye
60 大塚尚（Tarzan）
水野桂（Tarzan）
61 川上勝（ﾊﾟﾅｿﾆｯｸ四国西条）
越智賢太（SSC）
62 青木義助（宇和島市役所）
亀田光彦（宇和島市役所）
63 bye
64 西田孝幸（Finalist）
府藤謙治（3PLUS）
⑥

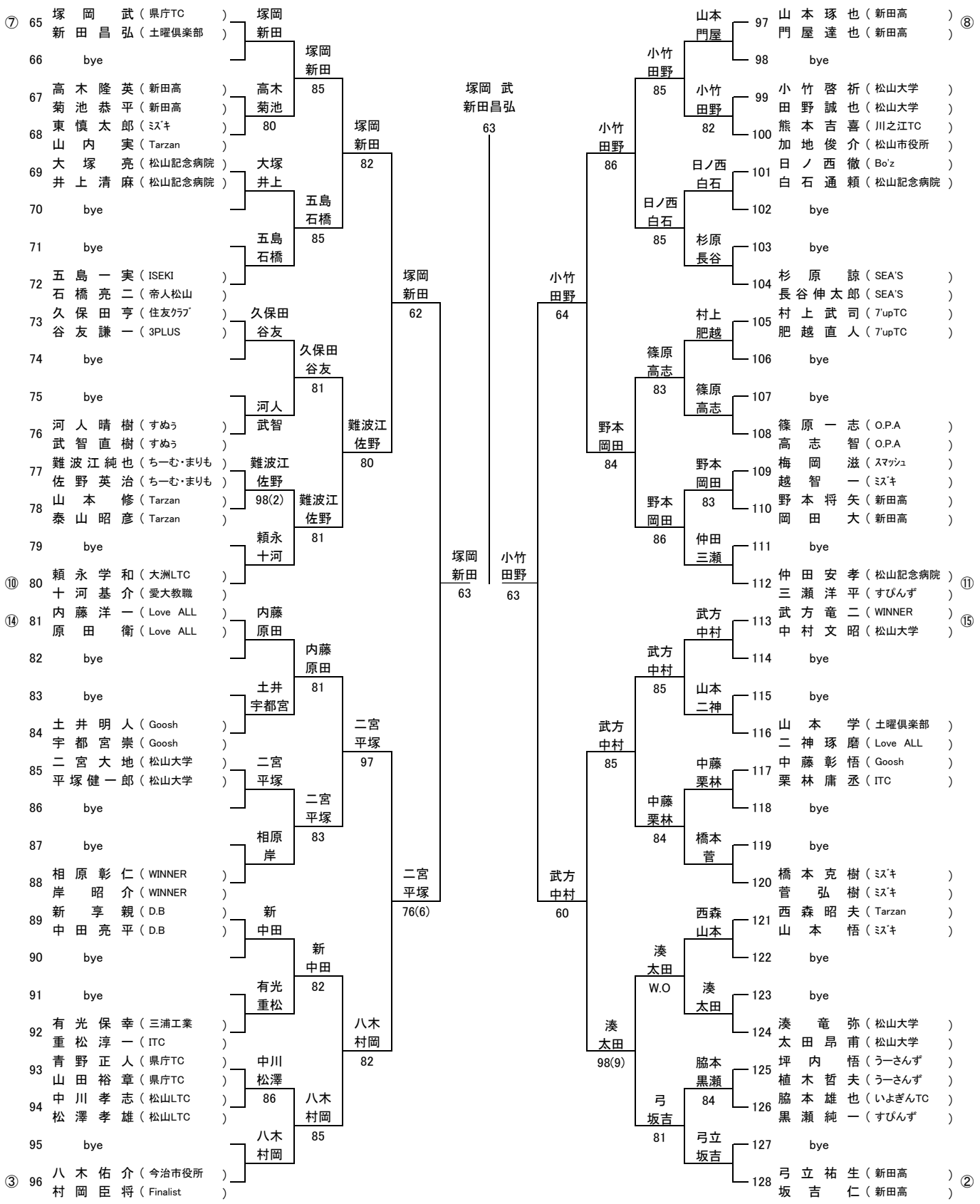
⑦ 65 塚岡 武（県庁TC）
新田 昌弘（土曜倶楽部）
66 bye
67 高木 隆英（新田高）
菊池 恭平（新田高）
68 東 慎太郎（ﾐｽﾞｷ）
山内 実（Tarzan）
69 大塚 亮（松山記念病院）
井上 清麻（松山記念病院）
70 bye
71 bye
72 五島 一実（ISEKI）
石橋 亮二（帝人松山）
73 久保田 亨（住友ｸﾗﾌﾞ）
谷友 謙一（3PLUS）
74 bye
75 bye
76 河人 晴樹（すぬぅ）
武智 直樹（すぬぅ）
77 難波江 純也（ちーむ・まりも）
佐野 英治（ちーむ・まりも）
78 山本 修（Tarzan）
泰山 昭彦（Tarzan）
79 bye
⑩ 80 頼永 学和（大洲LTC）
十河 基介（愛大教職）
⑭ 81 内藤 洋一（Love ALL）
原田 衛（Love ALL）
82 bye
83 bye
84 土井 明人（Goosh）
宇都宮 崇（Goosh）
85 二宮 大地（松山大学）
平塚 健一郎（松山大学）
86 bye
87 bye
88 相原 彰仁（WINNER）
岸 昭介（WINNER）
89 新 享親（D.B）
中田 亮平（D.B）
90 bye
91 bye
92 有光 保幸（三浦工業）
重松 淳一（ITC）
93 青野 正人（県庁TC）
山田 裕章（県庁TC）
94 中川 孝志（松山LTC）
松澤 孝雄（松山LTC）
95 bye
③ 96 八木 佑介（今治市役所）
村岡 臣将（Finalist）
塚岡 新田
高木 菊池
大塚 井上
五島 石橋
久保田 谷友
河人 武智
難波江 佐野
頼永 十河
内藤 原田
土井 宇都宮
二宮 平塚
相原 岸
新 中田
有光 重松
中川 松澤
八木 村岡
塚岡 新田 85
五島 石橋 85
久保田 谷友 81
難波江 佐野 98(2)
難波江 佐野 81
内藤 原田 81
二宮 平塚 83
新 中田 82
八木 村岡 85
塚岡 新田 82
難波江 佐野 80
二宮 平塚 97
八木 村岡 82
塚岡 新田 62
二宮 平塚 76(6)
塚岡 新田 63
塚岡 武 新田昌弘 63
小竹 田野 63
小竹 田野 64
武方 中村 60
小竹 田野 86
野本 岡田 84
武方 中村 85
湊 太田 98(9)
山本 門屋
小竹 田野
日ノ西 白石
杉原 長谷
村上 肥越
篠原 高志
野本 岡田
仲田 三瀬
武方 中村
山本 二神
中藤 栗林
橋本 菅
西森 山本
湊 太田
脇本 黒瀬
弓立 坂吉
小竹 田野 85
日ノ西 白石 85
篠原 高志 83
野本 岡田 86
武方 中村 85
中藤 栗林 84
湊 太田 W.O
弓 坂吉 81
97 山本 琢也（新田高）
門屋 達也（新田高）
98 bye
99 小竹 啓祈（松山大学）
田野 誠也（松山大学）
100 熊本 吉喜（川之江TC）
加地 俊介（松山市役所）
101 日ノ西 徹（Bo'z）
白石 通頼（松山記念病院）
102 bye
103 bye
104 杉原 諒（SEA'S）
長谷 伸太郎（SEA'S）
105 村上 武司（7'upTC）
肥越 直人（7'upTC）
106 bye
107 bye
108 篠原 一志（O.P.A）
高志 智（O.P.A）
109 梅岡 滋（ｽﾏｯｼｭ）
越智 一（ﾐｽﾞｷ）
110 野本 将矢（新田高）
岡田 大（新田高）
111 bye
112 仲田 安孝（松山記念病院）
三瀬 洋平（すぴんず）
⑪
113 武方 竜二（WINNER）
中村 文昭（松山大学）
⑮
114 bye
115 bye
116 山本 学（土曜倶楽部）
二神 琢磨（Love ALL）
117 中藤 彰悟（Goosh）
栗林 庸丞（ITC）
118 bye
119 bye
120 橋本 克樹（ﾐｽﾞｷ）
菅 弘樹（ﾐｽﾞｷ）
121 西森 昭夫（Tarzan）
山本 悟（ﾐｽﾞｷ）
122 bye
123 bye
124 湊 竜弥（松山大学）
太田 昂甫（松山大学）
125 坪内 悟（うーさんず）
植木 哲夫（うーさんず）
126 脇本 雄也（いよぎんTC）
黒瀬 純一（すぴんず）
127 bye
128 弓立 祐生（新田高）
坂吉 仁（新田高）
②
決勝1～64
中岡紳治（ホテル勝山）
近藤真司（いよぎんTC）
65～128
塚岡 武（県庁TC）
新田昌弘（土曜倶楽部）
塚岡 武
新田昌弘
63