《 女 子 一 般 》

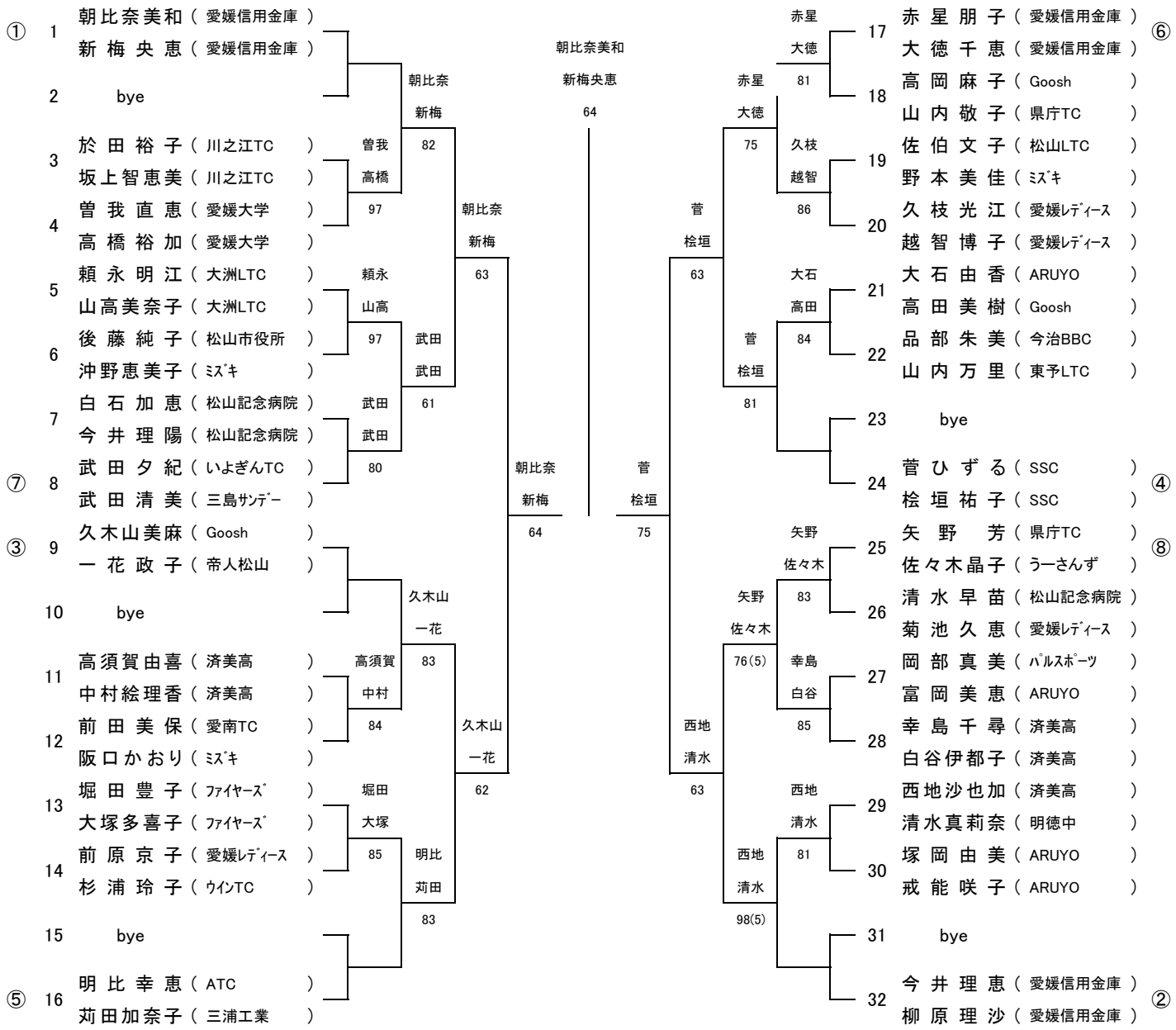
① 1 朝比奈美和（愛媛信用金庫）
新梅央恵（愛媛信用金庫）
2 bye
3 於田裕子（川之江TC）
坂上智恵美（川之江TC）
4 曽我直恵（愛媛大学）
高橋裕加（愛媛大学）
5 頼永明江（大洲LTC）
山高美奈子（大洲LTC）
6 後藤純子（松山市役所）
沖野恵美子（ﾐｽﾞｷ）
7 白石加恵（松山記念病院）
今井理陽（松山記念病院）
⑦ 8 武田夕紀（いよぎんTC）
武田清美（三島ｻﾝﾃﾞｰ）
③ 9 久木山美麻（Goosh）
一花政子（帝人松山）
10 bye
11 高須賀由喜（済美高）
中村絵理香（済美高）
12 前田美保（愛南TC）
阪口かおり（ﾐｽﾞｷ）
13 堀田豊子（ﾌｧｲﾔｰｽﾞ）
大塚多喜子（ﾌｧｲﾔｰｽﾞ）
14 前原京子（愛媛ﾚﾃﾞｨｰｽ）
杉浦玲子（ｳｲﾝTC）
15 bye
⑤ 16 明比幸恵（ATC）
苅田加奈子（三浦工業）
曽我 高橋 97
頼永 山高 97
武田 武田 80
久木山 一花 83
高須賀 中村 84
堀田 大塚 85
朝比奈 新梅 82
武田 武田 61
明比 苅田 83
朝比奈 新梅 63
久木山 一花 62
朝比奈 新梅 64
朝比奈美和 新梅央恵 64
菅 桧垣 75
菅 桧垣 63
西地 清水 63
赤星 大徳 81
久枝 越智 86
大石 高田 84
矢野 佐々木 83
幸島 白谷 85
西地 清水 81
赤星 大徳 75
菅 桧垣 81
矢野 佐々木 76(5)
西地 清水 98(5)
17 赤星朋子（愛媛信用金庫）
大徳千恵（愛媛信用金庫）
18 高岡麻子（Goosh）
山内敬子（県庁TC）
19 佐伯文子（松山LTC）
野本美佳（ﾐｽﾞｷ）
20 久枝光江（愛媛ﾚﾃﾞｨｰｽ）
越智博子（愛媛ﾚﾃﾞｨｰｽ）
21 大石由香（ARUYO）
高田美樹（Goosh）
22 品部朱美（今治BBC）
山内万里（東予LTC）
23 bye
24 菅ひずる（SSC）
桧垣祐子（SSC）
25 矢野芳（県庁TC）
佐々木晶子（うーさんず）
26 清水早苗（松山記念病院）
菊池久恵（愛媛ﾚﾃﾞｨｰｽ）
27 岡部真美（ﾊﾟﾙｽﾎﾟｰﾂ）
富岡美恵（ARUYO）
28 幸島千尋（済美高）
白谷伊都子（済美高）
29 西地沙也加（済美高）
清水真莉奈（明徳中）
30 塚岡由美（ARUYO）
戒能咲子（ARUYO）
31 bye
32 今井理恵（愛媛信用金庫）
柳原理沙（愛媛信用金庫）
⑥
④
⑧
②