女子シングルス

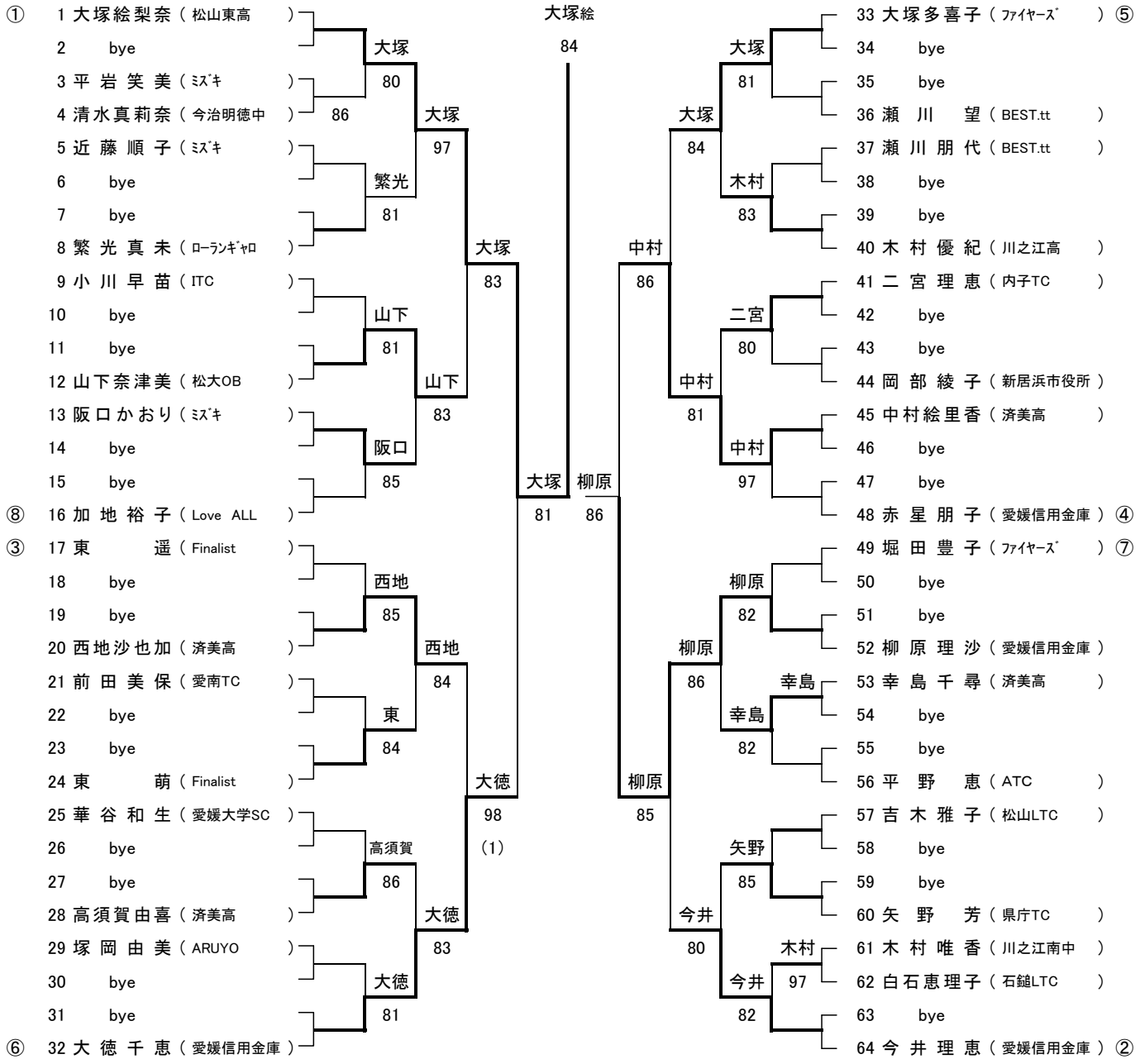
① 1 大塚絵梨奈（松山東高）
2 bye
3 平岩笑美（ﾐｽﾞｷ）
4 清水真莉奈（今治明徳中）
5 近藤順子（ﾐｽﾞｷ）
6 bye
7 bye
8 繁光真未（ﾛｰﾗﾝｷﾞｬﾛ）
9 小川早苗（ITC）
10 bye
11 bye
12 山下奈津美（松大OB）
13 阪口かおり（ﾐｽﾞｷ）
14 bye
15 bye
⑧ 16 加地裕子（Love ALL）
③ 17 東 遥（Finalist）
18 bye
19 bye
20 西地沙也加（済美高）
21 前田美保（愛南TC）
22 bye
23 bye
24 東 萌（Finalist）
25 華谷和生（愛媛大学SC）
26 bye
27 bye
28 高須賀由喜（済美高）
29 塚岡由美（ARUYO）
30 bye
31 bye
⑥ 32 大徳千恵（愛媛信用金庫）
大塚
80
86
繁光
81
大塚
97
山下
81
阪口
85
山下
83
大塚
83
西地
85
東
84
西地
84
高須賀
86
大徳
81
大徳
83
大徳
98
(1)
大塚絵
84
大塚
81
柳原
86
中村
86
柳原
85
33 大塚多喜子（ﾌｧｲﾔｰｽﾞ）⑤
34 bye
35 bye
36 瀬川 望（BEST.tt）
37 瀬川朋代（BEST.tt）
38 bye
39 bye
40 木村優紀（川之江高）
41 二宮理恵（内子TC）
42 bye
43 bye
44 岡部綾子（新居浜市役所）
45 中村絵里香（済美高）
46 bye
47 bye
48 赤星朋子（愛媛信用金庫）④
49 堀田豊子（ﾌｧｲﾔｰｽﾞ）⑦
50 bye
51 bye
52 柳原理沙（愛媛信用金庫）
53 幸島千尋（済美高）
54 bye
55 bye
56 平野 恵（ATC）
57 吉木雅子（松山LTC）
58 bye
59 bye
60 矢野 芳（県庁TC）
61 木村唯香（川之江南中）
62 白石恵理子（石鎚LTC）
63 bye
64 今井理恵（愛媛信用金庫）②
大塚
81
大塚
84
木村
83
中村
81
二宮
80
中村
97
柳原
82
柳原
86
幸島
82
幸島
柳原
85
矢野
85
今井
80
木村
97
今井
82