女子ダブルス

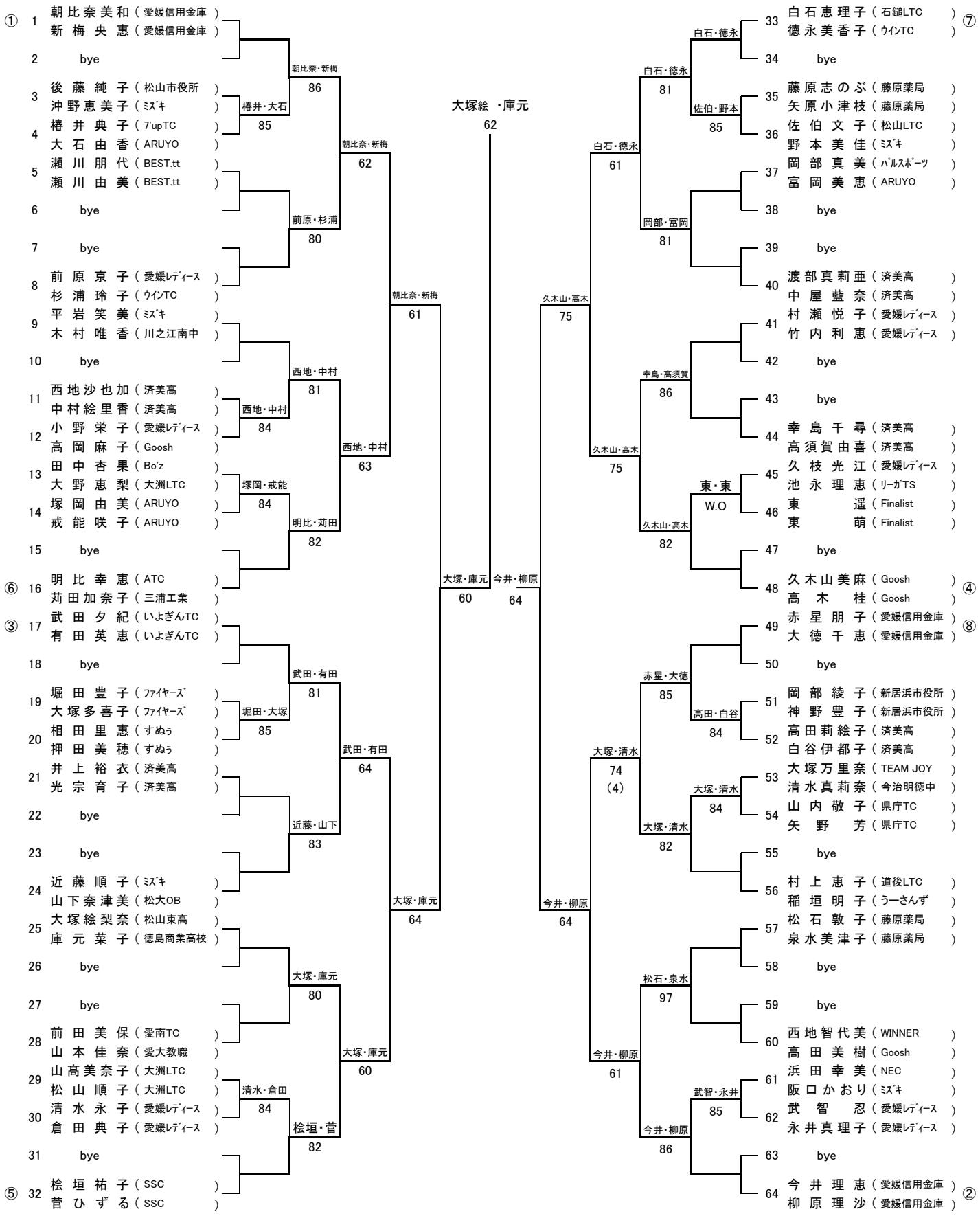
① 1 朝比奈美和（愛媛信用金庫）
新梅央惠（愛媛信用金庫）
2 bye
3 後藤純子（松山市役所）
沖野恵美子（ﾐｽﾞｷ）
4 椿井典子（7'upTC）
大石由香（ARUYO）
5 瀬川朋代（BEST.tt）
瀬川由美（BEST.tt）
6 bye
7 bye
8 前原京子（愛媛ﾚﾃﾞｨｰｽ）
杉浦玲子（ｳｲﾝTC）
9 平岩笑美（ﾐｽﾞｷ）
木村唯香（川之江南中）
10 bye
11 西地沙也加（済美高）
中村絵里香（済美高）
12 小野栄子（愛媛ﾚﾃﾞｨｰｽ）
高岡麻子（Goosh）
13 田中杏果（Bo'z）
大野恵梨（大洲LTC）
14 塚岡由美（ARUYO）
戒能咲子（ARUYO）
15 bye
⑥ 16 明比幸恵（ATC）
苅田加奈子（三浦工業）
③ 17 武田夕紀（いよぎんTC）
有田英恵（いよぎんTC）
18 bye
19 堀田豊子（ﾌｧｲﾔｰｽﾞ）
大塚多喜子（ﾌｧｲﾔｰｽﾞ）
20 相田里恵（すぬぅ）
押田美穂（すぬぅ）
21 井上裕衣（済美高）
光宗育子（済美高）
22 bye
23 bye
24 近藤順子（ﾐｽﾞｷ）
山下奈津美（松大OB）
25 大塚絵梨奈（松山東高）
庫元菜子（徳島商業高校）
26 bye
27 bye
28 前田美保（愛南TC）
山本佳奈（愛大教職）
29 山髙美奈子（大洲LTC）
松山順子（大洲LTC）
30 清水永子（愛媛ﾚﾃﾞｨｰｽ）
倉田典子（愛媛ﾚﾃﾞｨｰｽ）
31 bye
⑤ 32 桧垣祐子（SSC）
菅ひずる（SSC）
椿井・大石 85
朝比奈・新梅 86
前原・杉浦 80
西地・中村 84
西地・中村 81
塚岡・戒能 84
明比・苅田 82
堀田・大塚 85
武田・有田 81
近藤・山下 83
清水・倉田 84
桧垣・菅 82
朝比奈・新梅 62
西地・中村 63
武田・有田 64
大塚・庫元 60
朝比奈・新梅 61
大塚・庫元 64
大塚・庫元 80
大塚・庫元 60
大塚絵 ・庫元 62
大塚・庫元 60
今井・柳原 64
久木山・高木 75
今井・柳原 64
白石・徳永 61
久木山・高木 75
大塚・清水 74 (4)
今井・柳原 61
白石・徳永 81
岡部・富岡 81
幸島・高須賀 86
久木山・高木 82
東・東 W.O
大塚・清水 82
松石・泉水 97
今井・柳原 86
白石・徳永 85
佐伯・野本 85
赤星・大徳 85
高田・白谷 84
大塚・清水 84
武智・永井 85
33 白石恵理子（石鎚LTC）
徳永美香子（ｳｲﾝTC）⑦
34 bye
35 藤原志のぶ（藤原薬局）
矢原小津枝（藤原薬局）
36 佐伯文子（松山LTC）
野本美佳（ﾐｽﾞｷ）
37 岡部真美（ﾊﾟﾙｽﾎﾟｰﾂ）
富岡美恵（ARUYO）
38 bye
39 bye
40 渡部真莉亜（済美高）
中屋藍奈（済美高）
41 村瀬悦子（愛媛ﾚﾃﾞｨｰｽ）
竹内利恵（愛媛ﾚﾃﾞｨｰｽ）
42 bye
43 bye
44 幸島千尋（済美高）
高須賀由喜（済美高）
45 久枝光江（愛媛ﾚﾃﾞｨｰｽ）
池永理恵（ﾘｰｶﾞTS）
46 東 遥（Finalist）
東 萌（Finalist）
47 bye
48 久木山美麻（Goosh）
高木 桂（Goosh）④
49 赤星朋子（愛媛信用金庫）
大徳千恵（愛媛信用金庫）⑧
50 bye
51 岡部綾子（新居浜市役所）
神野豊子（新居浜市役所）
52 高田莉絵子（済美高）
白谷伊都子（済美高）
53 大塚万里奈（TEAM JOY）
清水真莉奈（今治明徳中）
54 山内敬子（県庁TC）
矢野 芳（県庁TC）
55 bye
56 村上恵子（道後LTC）
稲垣明子（うーさんず）
57 松石敦子（藤原薬局）
泉水美津子（藤原薬局）
58 bye
59 bye
60 西地智代美（WINNER）
高田美樹（Goosh）
61 浜田幸美（NEC）
阪口かおり（ﾐｽﾞｷ）
62 武智 忍（愛媛ﾚﾃﾞｨｰｽ）
永井真理子（愛媛ﾚﾃﾞｨｰｽ）
63 bye
64 今井理恵（愛媛信用金庫）
柳原理沙（愛媛信用金庫）②