男子シングルス

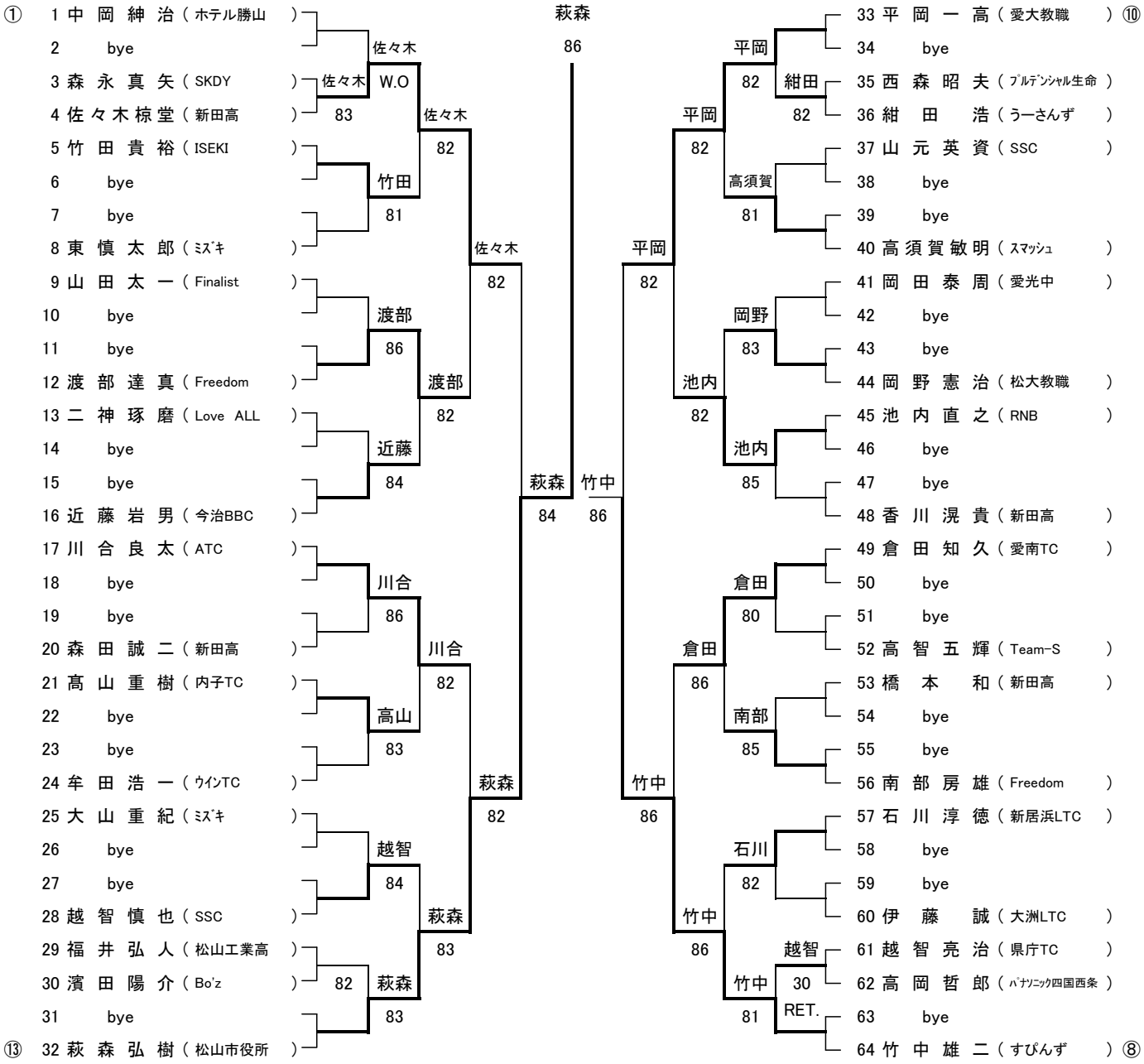
① 1 中岡紳治（ホテル勝山）
2 bye
3 森永真矢（SKDY）
4 佐々木椋堂（新田高）
5 竹田貴裕（ISEKI）
6 bye
7 bye
8 東慎太郎（ﾐｽﾞｷ）
9 山田太一（Finalist）
10 bye
11 bye
12 渡部達真（Freedom）
13 二神琢磨（Love ALL）
14 bye
15 bye
16 近藤岩男（今治BBC）
17 川合良太（ATC）
18 bye
19 bye
20 森田誠二（新田高）
21 髙山重樹（内子TC）
22 bye
23 bye
24 牟田浩一（ｳｲﾝTC）
25 大山重紀（ﾐｽﾞｷ）
26 bye
27 bye
28 越智慎也（SSC）
29 福井弘人（松山工業高）
30 濱田陽介（Bo'z）
31 bye
⑬ 32 萩森弘樹（松山市役所）
佐々木 W.O
佐々木 83
竹田 81
渡部 86
近藤 84
川合 86
高山 83
越智 84
萩森 82
佐々木 82
渡部 82
川合 82
萩森 83
佐々木 82
萩森 83
萩森 84
萩森 86
竹中 86
平岡 82
倉田 86
竹中 86
平岡 82
池内 82
倉田 80
南部 85
石川 82
竹中 81
越智 30 RET.
平岡 82
紺田 82
高須賀 81
岡野 83
池内 85
倉田 80
南部 85
石川 82
竹中 81
越智 30 RET.
33 平岡一高（愛大教職）⑩
34 bye
35 西森昭夫（ﾌﾟﾙﾃﾞﾝｼｬﾙ生命）
36 紺田浩（うーさんず）
37 山元英資（SSC）
38 bye
39 bye
40 高須賀敏明（ｽﾏｯｼｭ）
41 岡田泰周（愛光中）
42 bye
43 bye
44 岡野憲治（松大教職）
45 池内直之（RNB）
46 bye
47 bye
48 香川滉貴（新田高）
49 倉田知久（愛南TC）
50 bye
51 bye
52 高智五輝（Team-S）
53 橋本和（新田高）
54 bye
55 bye
56 南部房雄（Freedom）
57 石川淳徳（新居浜LTC）
58 bye
59 bye
60 伊藤誠（大洲LTC）
61 越智亮治（県庁TC）
62 高岡哲郎（ﾊﾟﾅｿﾆｯｸ四国西条）
63 bye
64 竹中雄二（すぴんず）⑧

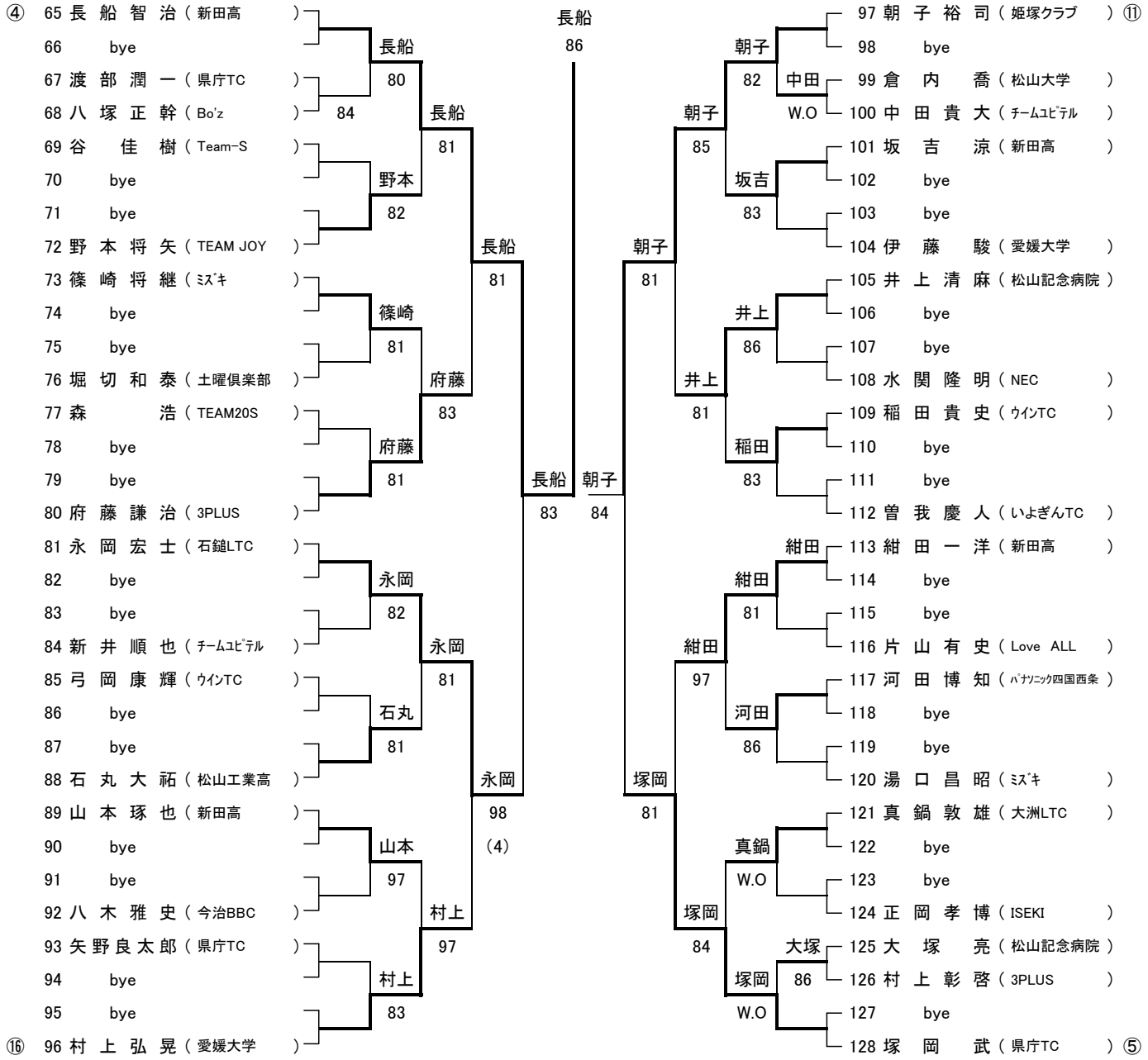
④ 65 長船智治（新田高）
66 bye
67 渡部潤一（県庁TC）
68 八塚正幹（Bo'z）
69 谷佳樹（Team-S）
70 bye
71 bye
72 野本将矢（TEAM JOY）
73 篠崎将継（ﾐｽﾞｷ）
74 bye
75 bye
76 堀切和泰（土曜倶楽部）
77 森浩（TEAM20S）
78 bye
79 bye
80 府藤謙治（3PLUS）
81 永岡宏士（石鎚LTC）
82 bye
83 bye
84 新井順也（ﾁｰﾑﾕﾋﾟﾃﾙ）
85 弓岡康輝（ｳｲﾝTC）
86 bye
87 bye
88 石丸大祐（松山工業高）
89 山本琢也（新田高）
90 bye
91 bye
92 八木雅史（今治BBC）
93 矢野良太郎（県庁TC）
94 bye
95 bye
⑯ 96 村上弘晃（愛媛大学）
長船 80
84
野本 82
長船 81
篠崎 81
府藤 83
府藤 81
永岡 82
永岡 81
石丸 81
山本 97
村上 97
村上 83
長船 81
永岡 98
(4)
長船 86
長船 83
朝子 84
97 朝子裕司（姫塚クラブ）⑪
98 bye
99 倉内喬（松山大学）
100 中田貴大（ﾁｰﾑﾕﾋﾟﾃﾙ）
101 坂吉涼（新田高）
102 bye
103 bye
104 伊藤駿（愛媛大学）
105 井上清麻（松山記念病院）
106 bye
107 bye
108 水関隆明（NEC）
109 稲田貴史（ｳｲﾝTC）
110 bye
111 bye
112 曽我慶人（いよぎんTC）
113 紺田一洋（新田高）
114 bye
115 bye
116 片山有史（Love ALL）
117 河田博知（ﾊﾟﾅｿﾆｯｸ四国西条）
118 bye
119 bye
120 湯口昌昭（ﾐｽﾞｷ）
121 真鍋敦雄（大洲LTC）
122 bye
123 bye
124 正岡孝博（ISEKI）
125 大塚亮（松山記念病院）
126 村上彰啓（3PLUS）
127 bye
128 塚岡武（県庁TC）⑤
朝子 82
中田 W.O
朝子 85
坂吉 83
朝子 81
井上 86
井上 81
稲田 83
紺田 81
紺田 97
河田 86
塚岡 81
真鍋 W.O
塚岡 84
大塚 86
塚岡 W.O

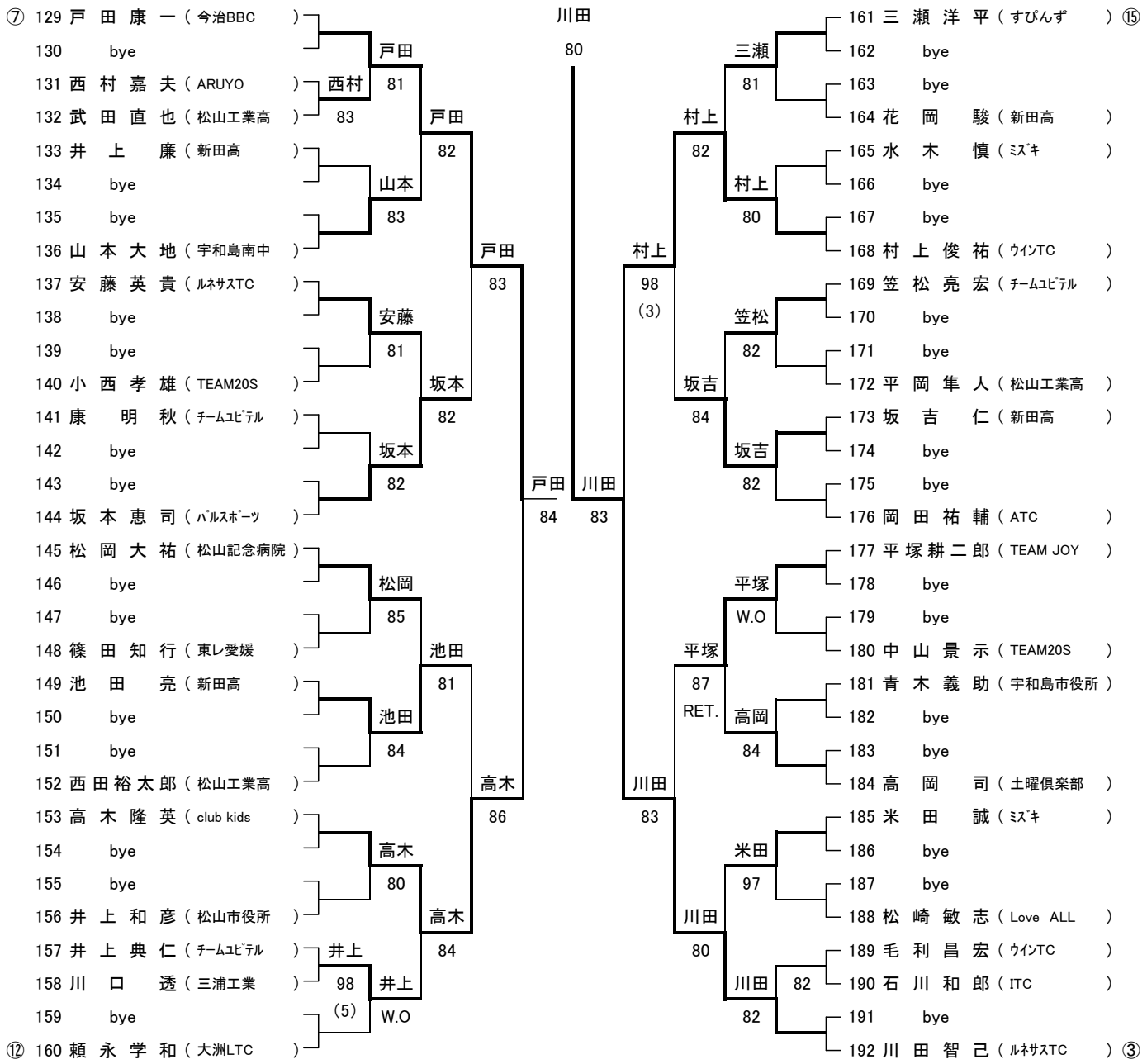
⑦ 129 戸 田 康 一（今治BBC）
130 bye
131 西 村 嘉 夫（ARUYO）
132 武 田 直 也（松山工業高）
133 井 上 廉（新田高）
134 bye
135 bye
136 山 本 大 地（宇和島南中）
137 安 藤 英 貴（ﾙﾈｻｽTC）
138 bye
139 bye
140 小 西 孝 雄（TEAM20S）
141 康 明 秋（ﾁｰﾑﾕﾋﾟﾃﾙ）
142 bye
143 bye
144 坂 本 恵 司（ﾊﾟﾙｽﾎﾟｰﾂ）
145 松 岡 大 祐（松山記念病院）
146 bye
147 bye
148 篠 田 知 行（東レ愛媛）
149 池 田 亮（新田高）
150 bye
151 bye
152 西田裕太郎（松山工業高）
153 高 木 隆 英（club kids）
154 bye
155 bye
156 井 上 和 彦（松山市役所）
157 井 上 典 仁（ﾁｰﾑﾕﾋﾟﾃﾙ）
158 川 口 透（三浦工業）
159 bye
⑫ 160 頼 永 学 和（大洲LTC）
西村 83
戸田 81
山本 83
戸田 82
安藤 81
坂本 82
坂本 82
戸田 83
松岡 85
池田 81
池田 84
高木 86
高木 80
高木 84
井上 98 (5)
井上 W.O
戸田 84
川田 80
川田 83
161 三 瀬 洋 平（すぴんず）⑮
162 bye
163 bye
164 花 岡 駿（新田高）
165 水 木 慎（ﾐｽﾞｷ）
166 bye
167 bye
168 村 上 俊 祐（ｳｲﾝTC）
169 笠 松 亮 宏（ﾁｰﾑﾕﾋﾟﾃﾙ）
170 bye
171 bye
172 平 岡 隼 人（松山工業高）
173 坂 吉 仁（新田高）
174 bye
175 bye
176 岡 田 祐 輔（ATC）
177 平塚耕二郎（TEAM JOY）
178 bye
179 bye
180 中 山 景 示（TEAM20S）
181 青 木 義 助（宇和島市役所）
182 bye
183 bye
184 高 岡 司（土曜倶楽部）
185 米 田 誠（ﾐｽﾞｷ）
186 bye
187 bye
188 松 崎 敏 志（Love ALL）
189 毛 利 昌 宏（ｳｲﾝTC）
190 石 川 和 郎（ITC）
191 bye
192 川 田 智 己（ﾙﾈｻｽTC）③
三瀬 81
村上 82
村上 80
村上 98 (3)
笠松 82
坂吉 84
坂吉 82
平塚 W.O
平塚 87 RET.
高岡 84
川田 83
米田 97
川田 80
川田 82
82

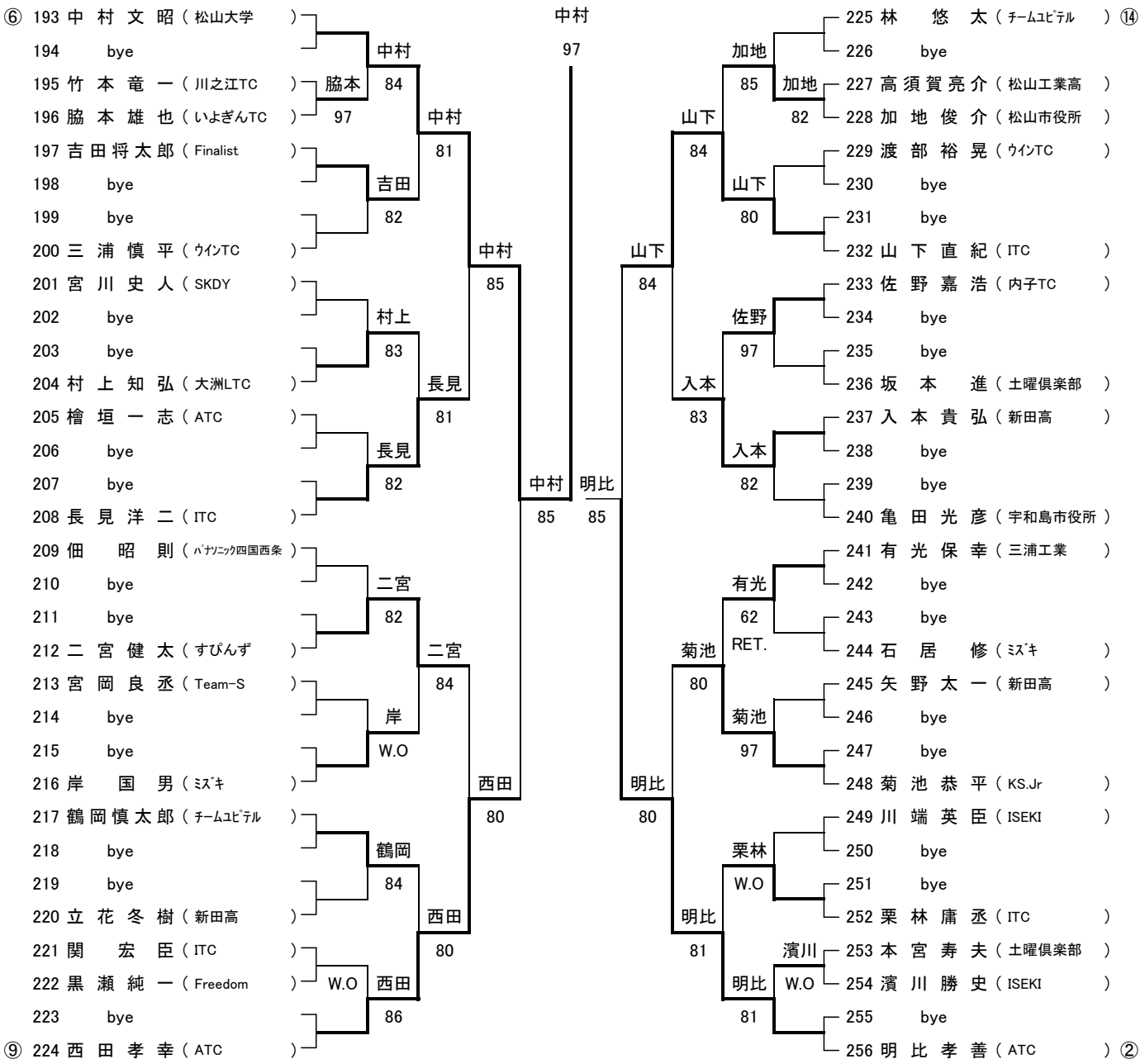
⑥ 193 中 村 文 昭（松山大学）
194 bye
195 竹 本 竜 一（川之江TC）
196 脇 本 雄 也（いよぎんTC）
197 吉田将太郎（Finalist）
198 bye
199 bye
200 三 浦 慎 平（ウインTC）
201 宮 川 史 人（SKDY）
202 bye
203 bye
204 村 上 知 弘（大洲LTC）
205 檜 垣 一 志（ATC）
206 bye
207 bye
208 長 見 洋 二（ITC）
209 佃 昭 則（パナソニック四国西条）
210 bye
211 bye
212 二 宮 健 太（すぴんず）
213 宮 岡 良 丞（Team-S）
214 bye
215 bye
216 岸 国 男（ミズキ）
217 鶴岡慎太郎（チームユピテル）
218 bye
219 bye
220 立 花 冬 樹（新田高）
221 関 宏 臣（ITC）
222 黒 瀬 純 一（Freedom）
223 bye
⑨ 224 西 田 孝 幸（ATC）
中村 84
脇本 97
中村 81
吉田 82
中村 85
村上 83
長見 81
長見 82
中村 85
二宮 82
二宮 84
岸 W.O
西田 80
鶴岡 84
西田 80
W.O 西田 86
中村 97
中村 85
明比 85
225 林 悠 太（チームユピテル）⑭
226 bye
227 高須賀亮介（松山工業高）
228 加 地 俊 介（松山市役所）
229 渡 部 裕 晃（ウインTC）
230 bye
231 bye
232 山 下 直 紀（ITC）
233 佐 野 嘉 浩（内子TC）
234 bye
235 bye
236 坂 本 進（土曜倶楽部）
237 入 本 貴 弘（新田高）
238 bye
239 bye
240 亀 田 光 彦（宇和島市役所）
241 有 光 保 幸（三浦工業）
242 bye
243 bye
244 石 居 修（ミズキ）
245 矢 野 太 一（新田高）
246 bye
247 bye
248 菊 池 恭 平（KS.Jr）
249 川 端 英 臣（ISEKI）
250 bye
251 bye
252 栗 林 庸 丞（ITC）
253 本 宮 寿 夫（土曜倶楽部）
254 濱 川 勝 史（ISEKI）
255 bye
256 明 比 孝 善（ATC）②
加地 85
加地 82
山下 84
山下 80
山下 84
佐野 97
入本 83
入本 82
有光 62 RET.
菊池 80
菊池 97
明比 80
栗林 W.O
明比 81
濱川 W.O
明比 81

準決勝・決勝

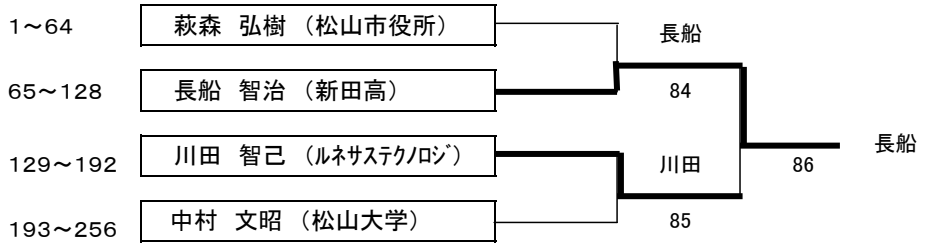
1～64
萩森 弘樹（松山市役所）
65～128
長船 智治（新田高）
129～192
川田 智己（ルネサステクノロジ）
193～256
中村 文昭（松山大学）
長船
84
川田
85
長船
86