男子ダブルス

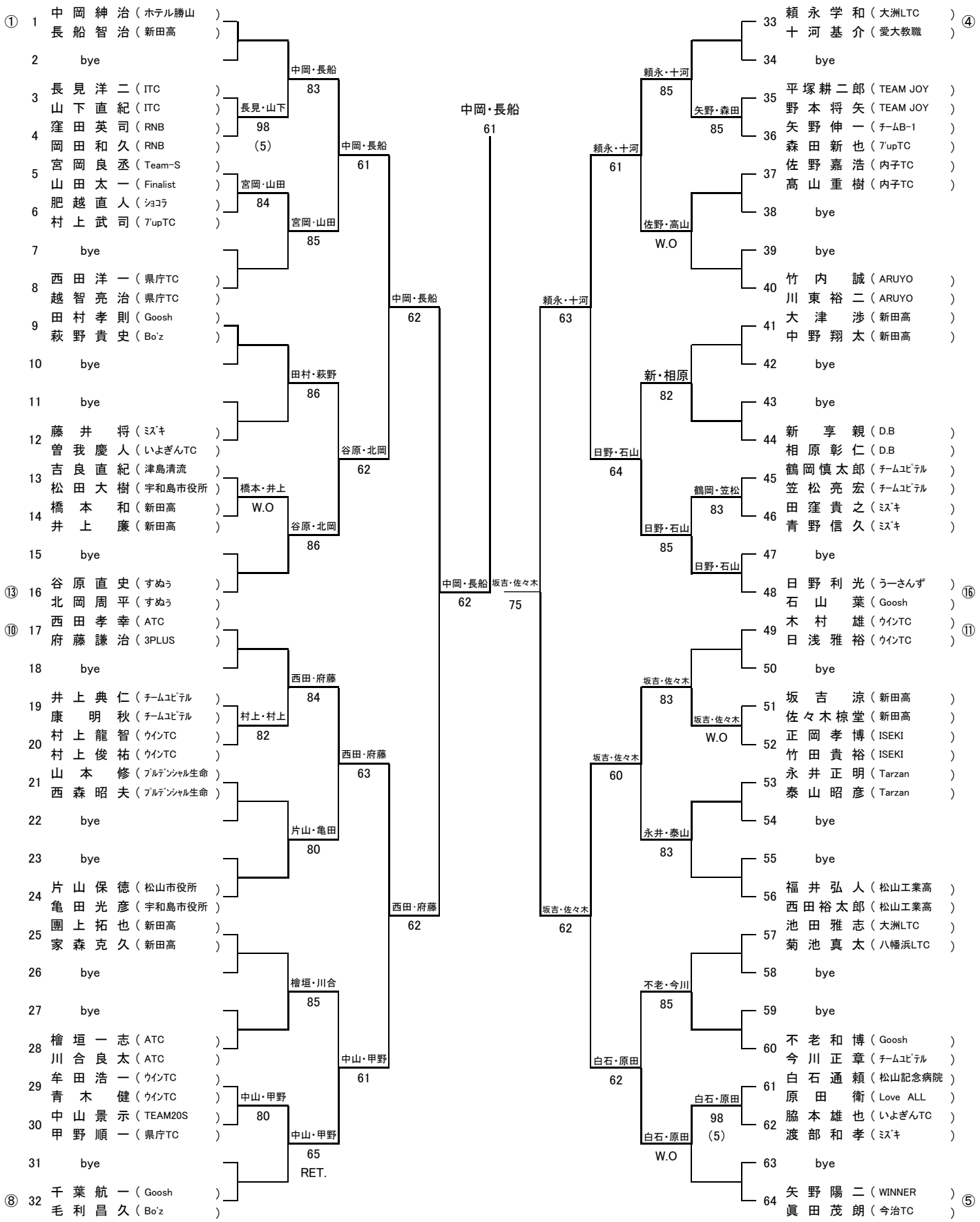
① 1 中岡紳治（ホテル勝山）
長船智治（新田高）
2 bye
3 長見洋二（ITC）
山下直紀（ITC）
4 窪田英司（RNB）
岡田和久（RNB）
5 宮岡良丞（Team-S）
山田太一（Finalist）
6 肥越直人（ｼｮｺﾗ）
村上武司（7'upTC）
7 bye
8 西田洋一（県庁TC）
越智亮治（県庁TC）
9 田村孝則（Goosh）
萩野貴史（Bo'z）
10 bye
11 bye
12 藤井　将（ﾐｽﾞｷ）
曽我慶人（いよぎんTC）
13 吉良直紀（津島清流）
松田大樹（宇和島市役所）
14 橋本　和（新田高）
井上　廉（新田高）
15 bye
⑬ 16 谷原直史（すぬぅ）
北岡周平（すぬぅ）
⑩ 17 西田孝幸（ATC）
府藤謙治（3PLUS）
18 bye
19 井上典仁（ﾁｰﾑﾕﾋﾟﾃﾙ）
康　明秋（ﾁｰﾑﾕﾋﾟﾃﾙ）
20 村上龍智（ｳｲﾝTC）
村上俊祐（ｳｲﾝTC）
21 山本　修（ﾌﾟﾙﾃﾞﾝｼｬﾙ生命）
西森昭夫（ﾌﾟﾙﾃﾞﾝｼｬﾙ生命）
22 bye
23 bye
24 片山保徳（松山市役所）
亀田光彦（宇和島市役所）
25 團上拓也（新田高）
家森克久（新田高）
26 bye
27 bye
28 檜垣一志（ATC）
川合良太（ATC）
29 牟田浩一（ｳｲﾝTC）
青木　健（ｳｲﾝTC）
30 中山景示（TEAM20S）
甲野順一（県庁TC）
31 bye
⑧ 32 千葉航一（Goosh）
毛利昌久（Bo'z）
中岡・長船 83
長見・山下 98 (5)
宮岡・山田 84
宮岡・山田 85
中岡・長船 61
田村・萩野 86
橋本・井上 W.O
谷原・北岡 86
谷原・北岡 62
中岡・長船 62
西田・府藤 84
村上・村上 82
西田・府藤 63
片山・亀田 80
西田・府藤 62
檜垣・川合 85
中山・甲野 80
中山・甲野 65 RET.
中山・甲野 61
中岡・長船 62
中岡・長船 61
坂吉・佐々木 75
坂吉・佐々木 62
33 頼永学和（大洲LTC）
十河基介（愛大教職）④
34 bye
35 平塚耕二郎（TEAM JOY）
野本将矢（TEAM JOY）
36 矢野伸一（ﾁｰﾑB-1）
森田新也（7'upTC）
37 佐野嘉浩（内子TC）
髙山重樹（内子TC）
38 bye
39 bye
40 竹内　誠（ARUYO）
川東裕二（ARUYO）
41 大津　渉（新田高）
中野翔太（新田高）
42 bye
43 bye
44 新　享親（D.B）
相原彰仁（D.B）
45 鶴岡慎太郎（ﾁｰﾑﾕﾋﾟﾃﾙ）
笠松亮宏（ﾁｰﾑﾕﾋﾟﾃﾙ）
46 田窪貴之（ﾐｽﾞｷ）
青野信久（ﾐｽﾞｷ）
47 bye
48 日野利光（うーさんず）⑯
石山　葉（Goosh）
49 木村　雄（ｳｲﾝTC）⑪
日浅雅裕（ｳｲﾝTC）
50 bye
51 坂吉　涼（新田高）
佐々木椋堂（新田高）
52 正岡孝博（ISEKI）
竹田貴裕（ISEKI）
53 永井正明（Tarzan）
泰山昭彦（Tarzan）
54 bye
55 bye
56 福井弘人（松山工業高）
西田裕太郎（松山工業高）
57 池田雅志（大洲LTC）
菊池真太（八幡浜LTC）
58 bye
59 bye
60 不老和博（Goosh）
今川正章（ﾁｰﾑﾕﾋﾟﾃﾙ）
61 白石通頼（松山記念病院）
原田　衛（Love ALL）
62 脇本雄也（いよぎんTC）
渡部和孝（ﾐｽﾞｷ）
63 bye
64 矢野陽二（WINNER）⑤
眞田茂朗（今治TC）
頼永・十河 85
矢野・森田 85
頼永・十河 61
佐野・高山 W.O
頼永・十河 63
新・相原 82
日野・石山 64
鶴岡・笠松 83
日野・石山 85
日野・石山
坂吉・佐々木 83
坂吉・佐々木 W.O
坂吉・佐々木 60
永井・泰山 83
坂吉・佐々木 62
不老・今川 85
白石・原田 62
白石・原田 98 (5)
白石・原田 W.O

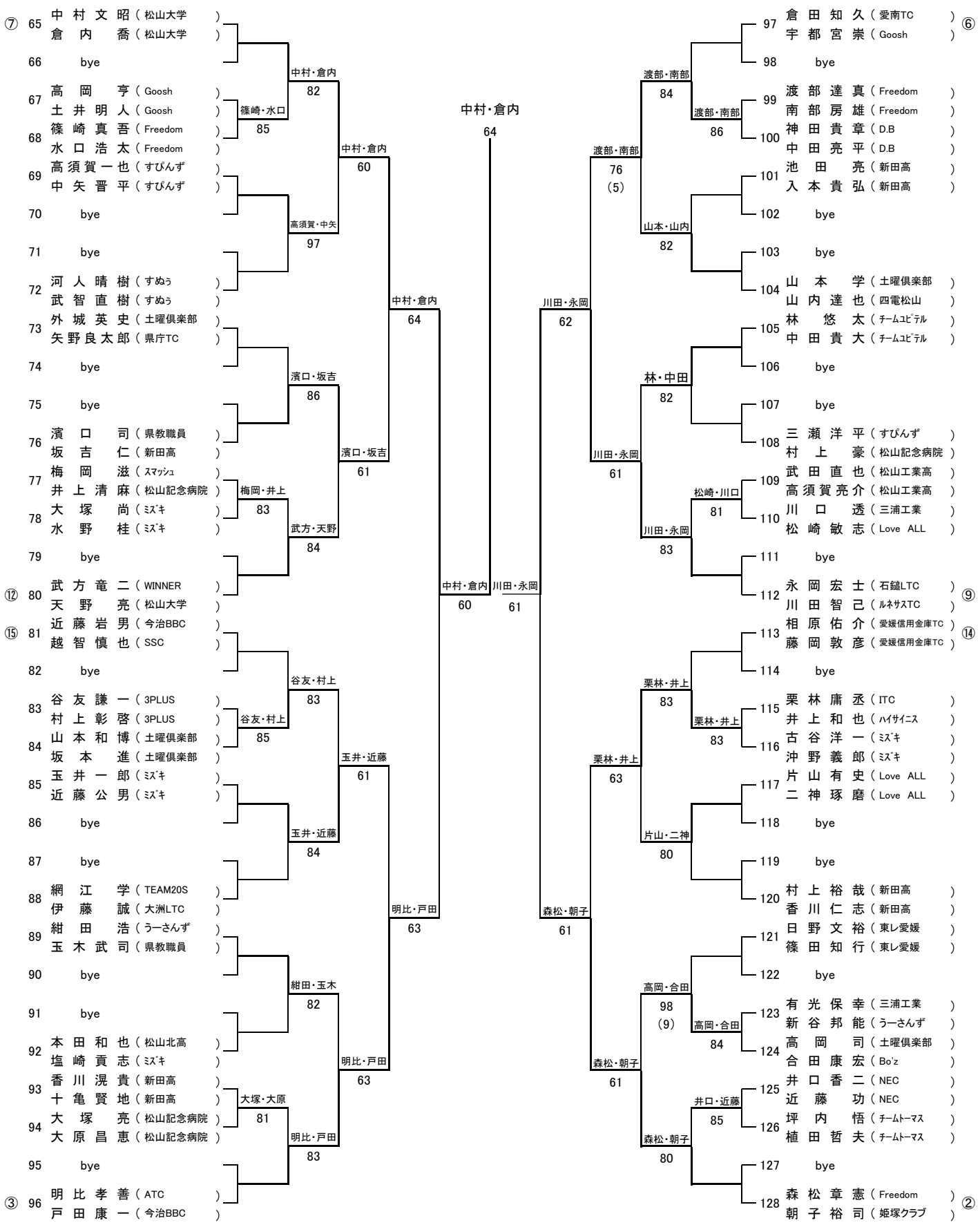

決勝1～64

中岡（ホテル勝山） ・ 長船（新田高）

65～128

中村（松山大学） ・ 倉内（松山大学）

64

中岡 ・ 長船