第49回　社会人普及ダブルス中予地区大会

＜ 男子中級 ＞

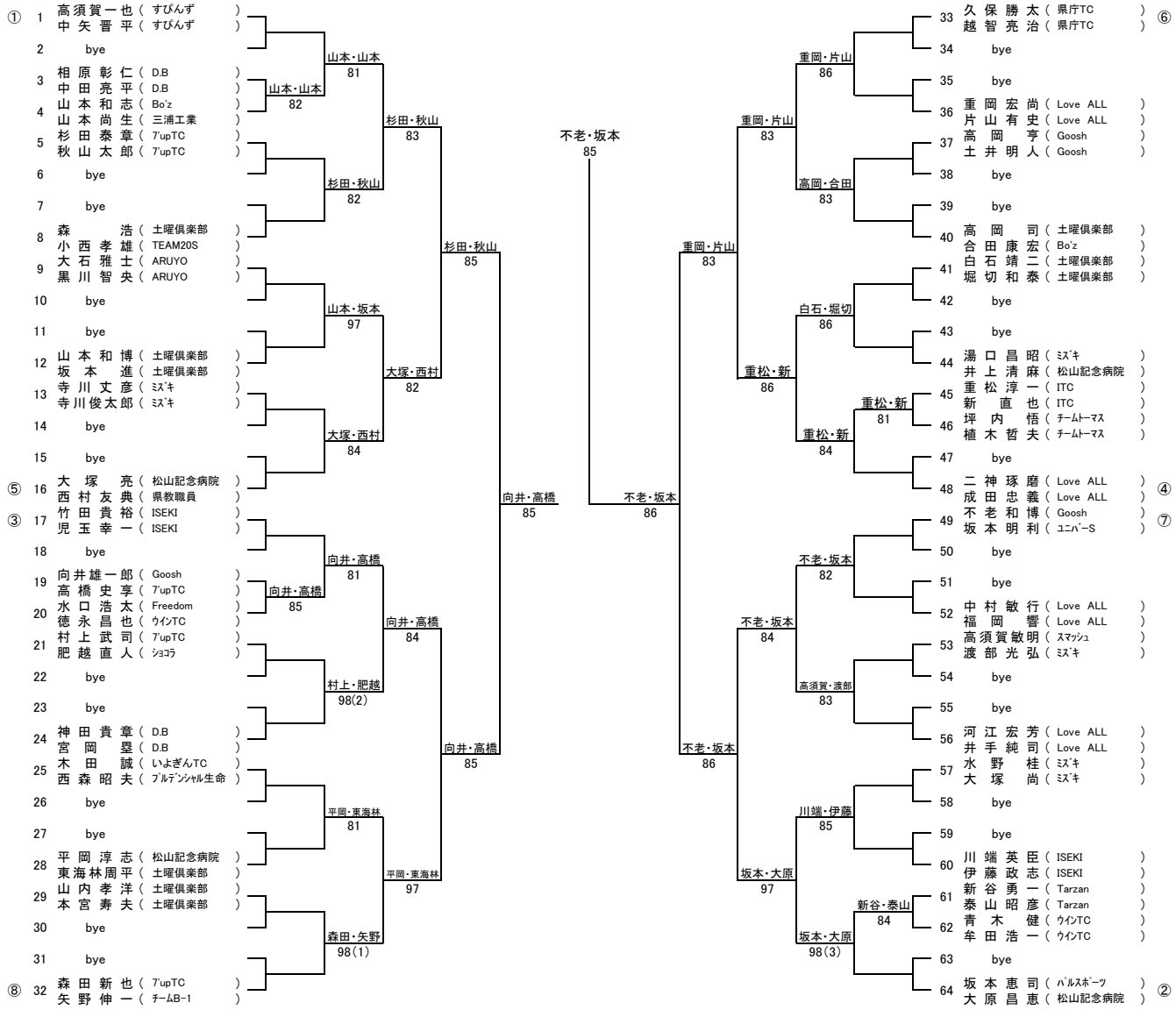
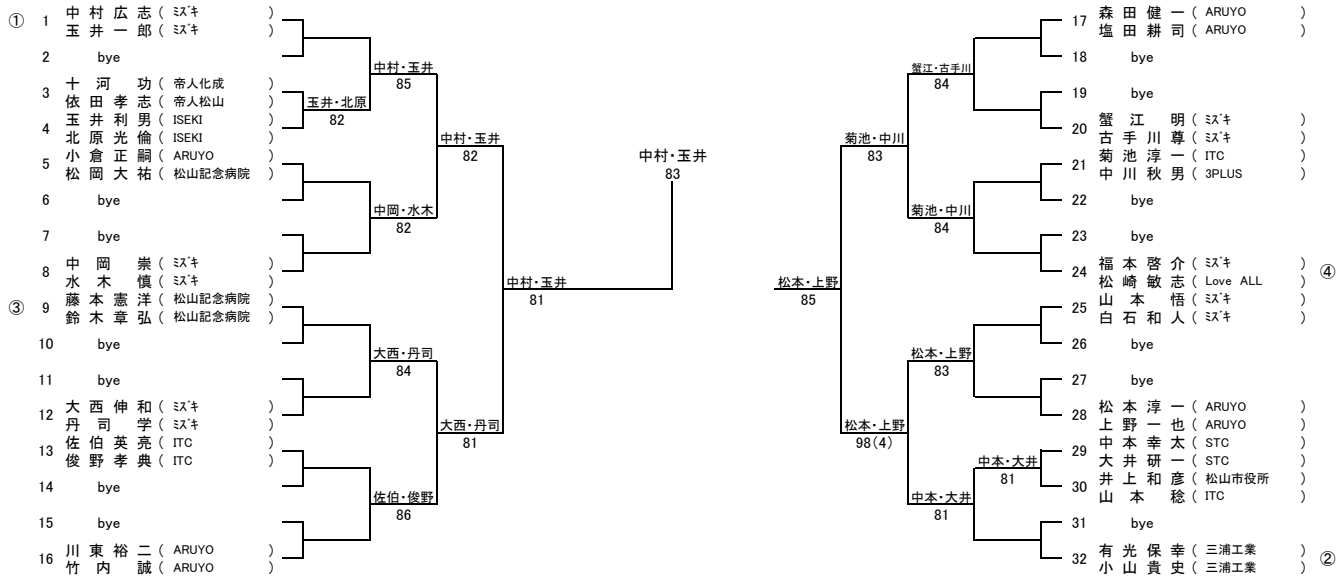
＜ 男子初級 ＞